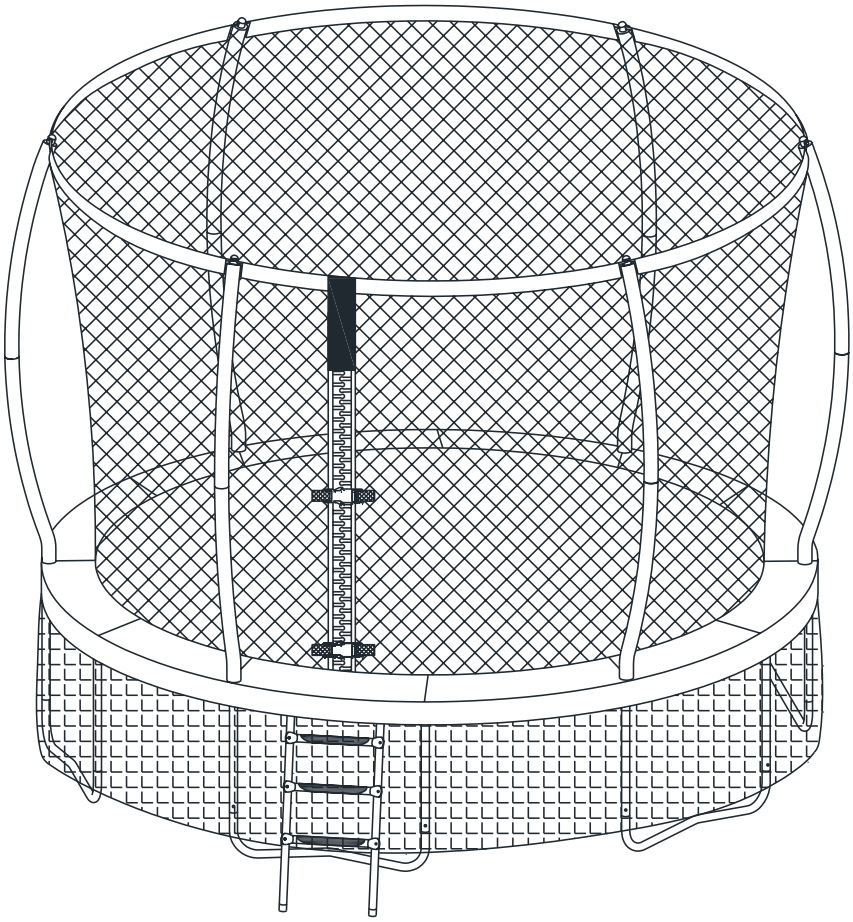

WALLAROO-8FT (244CM)
WALLAROO-10FT (305CM)
WALLAROO-12FT (366CM)

RU

РУКОВОДСТВО ПО ЭКСПЛУАТАЦИИ И СБОРКЕ БАТУТА
РЕКОМЕНДАЦИИ ПО ПРОВЕДЕНИЮ ТРЕНИРОВОК

ОГЛАВЛЕНИЕ

Предостережение		3
1	Правила эксплуатации	4
2	Подготовка к использованию	5
2.1	Проверка комплектности	8
2.2	Сборка батута	10
2.3	Разбор внутренней сетки батута	40
3	Перемещение батута	44
4	Уход и техническое обслуживание	44
5	Инструкция по применению	46
6	Основные навыки прыжков на батуте	48
7	Техническая информация	49

ПРЕДОСТЕРЕЖЕНИЕ

- **ВЫ ДОЛЖНЫ ВНИМАТЕЛЬНО ПРОЧИТАТЬ ИНСТРУКЦИИ В ЭТОМ РУКОВОДСТВЕ ПЕРЕД СБОРКОЙ И ИСПОЛЬЗОВАНИЕМ БАТУТА.**
- **СОХРАНИТЕ ЭТО РУКОВОДСТВО ДЛЯ ДАЛЬНЕЙШЕГО ИСПОЛЬЗОВАНИЯ.**
- **МАКСИМАЛЬНЫЙ ВЕС ПОЛЬЗОВАТЕЛЯ БАТУТА WALLAROO-8FT (244 CM) НЕ ДОЛЖЕН ПРЕВЫШАТЬ 100 КГ.**
- **МАКСИМАЛЬНЫЙ ВЕС ПОЛЬЗОВАТЕЛЯ БАТУТА WALLAROO-10Ft (305 CM) НЕ ДОЛЖЕН ПРЕВЫШАТЬ 120 КГ.**
- **МАКСИМАЛЬНЫЙ ВЕС ПОЛЬЗОВАТЕЛЯ БАТУТА WALLAROO-12Ft (366 CM) НЕ ДОЛЖЕН ПРЕВЫШАТЬ 150 КГ.**
- **НА БАТУТЕ НЕ ДОЛЖНО ОДНОВРЕМЕННО НАХОДИТСЯ БОЛЕЕ ОДНОГО ЧЕЛОВЕКА.**
- **НЕ РАЗРЕШАЙТЕ МАЛЕНЬКИМ ДЕТЯМ ПОЛЬЗОВАТЬСЯ БАТУТОМ БЕЗ ПРИСМОТРА ВЗРОСЛЫХ.**
- **ОГРАЖДЕНИЕ ЯВЛЯЕТСЯ ЧАСТЬЮ КОНСТРУКТИВНОЙ ЦЕЛОСТНОСТИ БАТУТА, БАТУТ НЕ ДОЛЖЕН ИСПОЛЬЗОВАТЬСЯ БЕЗ УСТАНОВЛЕННОГО ОГРАЖДЕНИЯ.**
- **ТОЛЬКО ДЛЯ УЛИЧНОГО ИСПОЛЬЗОВАНИЯ**
- **НЕ ПРДНАЗНАЧЕН ДЛЯ КОММЕРЧЕСКОГО ИСПОЛЬЗОВАНИЯ**

⚠ ПРЕДУПРЕЖДЕНИЕ

Не более одного пользователя одновременно.

Батут WALLAROO-8Ft (244 см) Максимальный вес пользователя 100 кг.
Батут WALLAROO-10Ft (305 см) Максимальный вес пользователя 120 кг.
Батут WALLAROO-12Ft (366 см) Максимальный вес пользователя 150 кг

Не выполняйте сальто, так как это может привести к параличу или смерти, если вы приземлитесь на шею или голову.

Не разрешайте детям в возрасте до 3 лет пользоваться этим батутом.

Не используйте этот батут без согласия вашего врача, если вы беременны.

Не используйте этот батут, если у вас ранее была травма ноги, руки, головы или спины.

Перед использованием убедитесь, что на Вас нет острых или хрупких предметов, в том числе украшения, очки и заколки для волос.

1 ПРАВИЛА ЭКСПЛУАТАЦИИ

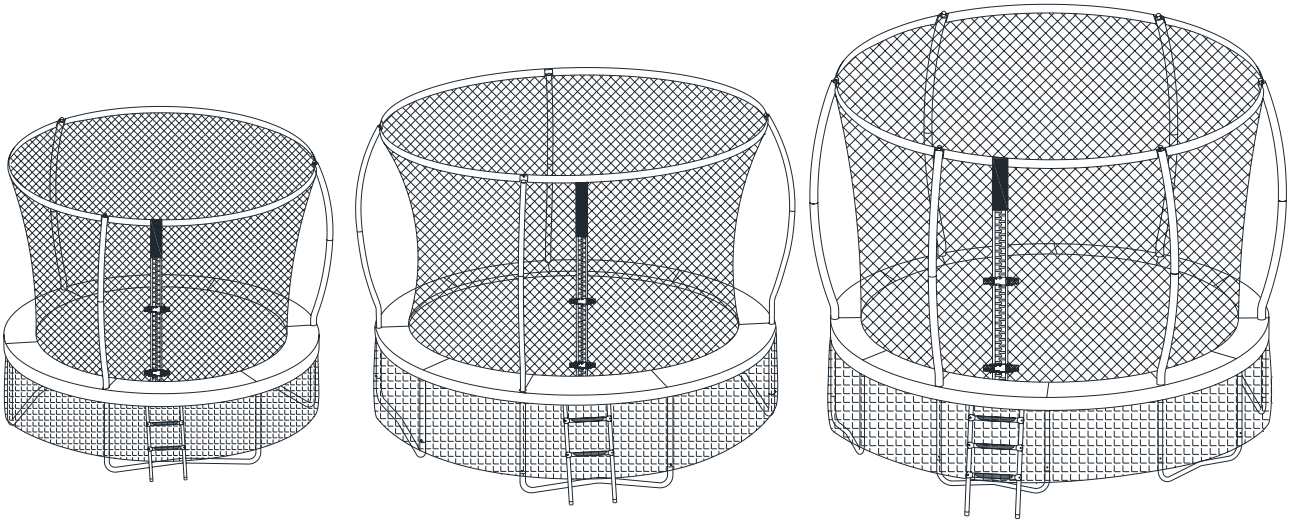

244cm
3 Legs

305cm
4 Legs

366cm
6 Legs

⚠ ПРЕДУПРЕЖДЕНИЕ

Проверяйте регулярно перед использованием:

- Проверьте ножки и каркас на предмет правильного крепления или трещин
- Проверьте, сетку, тент, прыжковое полотно на наличие разрывов или повреждений
- Проверьте, нет ли ослабленных или поврежденных пружин
- Убедитесь, что ножки расположены вертикально

2 ПОДГОТОВКА К ИСПОЛЬЗОВАНИЮ

Прежде чем вы начнете собирать

- Проверьте содержимое вашей упаковки по списку запчастей в этом руководстве. Если какие-либо детали отсутствуют, пожалуйста, обратитесь за помощью к продавцу.
- Если какие-либо детали отсутствуют или повреждены, не устанавливайте и не используйте батут до тех пор, пока не будут получены недостающие части.
- При выборе места для вашего батута, пожалуйста, убедитесь, что площадка полностью ровная. Батут должен быть свободен от препятствий над головой, мы рекомендуем расстояние в 8 метров от уровня земли. Убедитесь, что расстояние от любой конструкции или препятствия по краю батута составляет не менее 2 метров. Под батутом не должно быть препятствий, и предпочтительно выбирать хорошо освещенную зону.
- Для установки батута требуются двое взрослых
- При сборке батута мы рекомендуем надевать сверхпрочные рабочие перчатки и защитные очки.
- Батут прошел испытания на безопасность, ни в коем случае не изменяйте конструкцию изделия и не используйте неоригинальные детали.
- Упаковка содержит некоторые мелкие детали, которые могут вызвать удушье у маленьких детей. Поэтому рекомендуется, чтобы дети в возрасте до 3 лет держались подальше во время сборки батута.
- Убедитесь, что вы сохраняете данное руководство по эксплуатации для ознакомления в будущем.

Перед использованием батута

- Использование этого батута требует постоянного присмотра взрослых. Используйте батут только под присмотром ВЗРОСЛЫХ.
- Перед началом использования, убедитесь, что корпус батута собран в соответствии с инструкциями, указанными в данном руководстве, а пряжки, расположенные у входа, полностью закрыты.
- Батуты высотой более 51 см не рекомендуется использовать детям младше 6 лет.
- На батуте одновременно должно находиться не более одного человека.
- Максимальный вес пользователя НЕ должен превышать 100 кг для батута Wallaroo-8Ft (244 см).
- Максимальный вес пользователя НЕ должен превышать 120 кг для батута Wallaroo-10Ft (305 см).
- Максимальный вес пользователя НЕ должен превышать 150 кг для батута Wallaroo-12Ft (366 см).
- Этот продукт предназначен только для домашнего использования — он не предназначен для использования в школах, на детских площадках, в коммерческих целях или для сдачи в аренду.
- Особенно важно следовать инструкциям по техническому обслуживанию в начале каждого сезона. Пренебрежение регулярным техническим обслуживанием может привести к риску для пользователей.

Важные инструкции по технике безопасности! **Внимательно прочитайте эти предупреждения перед использованием данного продукта. Несоблюдение этих предупреждений может привести к серьезным травмам или смерти.**

⚠ ОПАСНОСТЬ

- На батуте не может находиться больше одного человека одновременно! Несколько пользователей могут привести к потере контроля, столкновению или падению на батуте. Это может привести к серьезным травмам ног, рук, спины, шеи или головы.
- Не используйте батут, находясь под воздействием алкоголя, наркотиков или лекарств, которые могут повлиять на рассудок.
- Всегда консультируйтесь со своим врачом перед выполнением любого вида физической активности.
- Не используйте батут, если у вас высокое кровяное давление.
- Не используйте батут, если у вас в анамнезе были травмы шеи или спины, а также психические или физические состояния, которые могут привести к травме.
- Не используйте, если у пользователя есть какие-либо переломы костей (гипсовые повязки) или он недавно находился в больнице для интенсивного лечения (операции, тяжелые раны, швы, травма спины или сотрясение мозга).
- Если вы беременны, не используйте без согласия вашего врача.
- Не рекомендуется использовать батут, если поверхность полотна влажная. Эти условия могут привести к тому, что пользователь потеряет контроль и упадет, что приведет к серьезным травмам.
- Батутом нельзя пользоваться в ветреную погоду, так как сильные потоки воздуха могут оторвать изделие от земли и поднять его в воздух, что будет представлять опасность для окружающих людей и имущества. Ветры могут быть особенно сильными на открытых площадках, в зонах, которые создают аэродинамические трубы. Мы рекомендуем закрепить батут на колышках или иным другим способом, чтобы он не двигался из-за ветра. Один из возможных

способов — закрепить каждую ножку изделия бетонным основанием. Мы рекомендуем проконсультироваться с местным лицензированным подрядчиком, чтобы наилучшим образом определить, как следует строить якорную систему для ваших конкретных условий. При закреплении батута ремни всегда должны быть соединены с верхним кольцом батута, а не с ножками, так как ножки могут быть отделены от основной рамы при сильном ветре. Даже при наличии фиксирующих креплений, при особо сильном ветре, рекомендуется разобрать батут и безопасно хранить до улучшения погодных условий. Гарантия производителя не распространяется на повреждения от ветра или других неблагоприятных погодных условий. Поскольку гарантия производителя не распространяется на повреждения, связанные с ветром или погодой, и ущерб, который может быть причинен вашему имуществу или имуществу других лиц батутом, продуваемым ветром, настоятельно рекомендуется обеспечить привязку к конкретному участку через лицензированного местного подрядчика.

- Используйте батут только под присмотром взрослых.
- Не допускается выполнение акробатических трюков. Приземление на голову или шею может привести к серьезным травмам, параличу или смерти, даже при приземлении на середину коврика.

Внимательно прочитайте предупреждения перед использованием данного продукта. Несоблюдение этих инструкций по технике безопасности может привести к серьезным травмам или смерти.

⚠ ПРЕДУПРЕЖДЕНИЕ

Надлежащие Условия Использования Батута:

- Всегда используйте изделие в хорошо освещенном месте. Не используйте без освещения на рассвете, в сумерках или в полной темноте.
- Батут должен быть установлен на АБСОЛЮТНО РОВНОЙ поверхности. Если земля неровная, это может привести к перемещению рамы и вызвать нагрузку на соединенные секции рамы, что может привести к повреждению батута и/или может привести к серьезным травмам.
- НЕ устанавливайте этот батут на твердую поверхность, такую как бетон, асфальт или дорожное покрытие. Подходящими поверхностями являются трава, песок или игровая площадка, покрытая соответствующим слоем игровой коры.
- ВСЕГДА следите за тем, чтобы батут находился на ровном месте на расстоянии не менее 2,5 метров от любых сооружений или препятствий, таких как забор, гараж, дом, нависающие ветви, бельевые веревки или электрические провода.
- Необходим достаточный зазор над головой. Рекомендуется находиться на расстоянии не менее 8 метров от уровня земли. Обеспечьте зазор для проводов, ветвей деревьев и других возможных опасностей.
- Не используйте батут в помещении, так как данное изделие предназначено только для домашнего использования на открытом воздухе.

Соответствующие Условия Использования:

- Дети всегда должны находиться под присмотром во время игры и быть проинструктированы о правилах надлежащего использования батута. Примите меры предосторожности, чтобы предотвратить доступ детей к батуту без присмотра взрослых.
- Ограничьте доступ к батуту любым пользователям без вашего согласия.
- Батуты — это продукт для прыжков, которые поднимают пользователя на непривычную высоту и совершают различные движения телом. Отскок от батута, удар о раму или пружины или неправильное приземление на коврик для батута могут привести к серьезным травмам.
- Всегда начинайте и продолжайте свой прыжок в центре коврика для батута, чтобы снизить риск приземления на раму или пружины или падения с батута. Когда вы приземляетесь на расстоянии более 30 см от края логотипа в центре коврика, немедленно прекратите прыжок. Повторите свой прыжок в центре коврика.
- Избегайте подпрыгивания слишком высоко. Оставайтесь на низком уровне, пока не сможете контролировать свой прыжок и последовательно приземляться в середине коврика для батута.
- Убедитесь, что рама батута и пружины полностью закрыты накладкой рамы, чтобы избежать прямого контакта с металлическими деталями.
- Не стойте и не прыгайте на пружинах во время использования батута. Пружины не предназначены для того, чтобы выдерживать такие нагрузки и вес. Это может привести к серьезным травмам и/или повреждению изделия. При любых признаках растянутых или поврежденных пружин не используйте батут до тех пор, пока не будут правильно установлены сменные пружины. Пожалуйста, свяжитесь с нашими представителями службы поддержки клиентов, чтобы заказать оригинальные запасные части.

- Батут находится в нескольких футах от земли. Прыжок с батута на землю или любую другую поверхность может привести к травме. Маленьким детям может потребоваться помощь, чтобы подняться на батут или спуститься с него. Правильный монтаж и демонтаж следует выполнять как строгое правило. Пользователи должны подняться на батут, положив руки на раму и ступив или перекатившись на раму, через пружины и на коврик. Не наступайте непосредственно на каркас и не хватайтесь за раму при монтаже или демонтаже батута. Чтобы спуститься, прыгуны должны подойти к краю коврика, наклониться и положить руки на раму, а затем сойти с коврика на землю. Пользователи всегда должны класть руки на раму во время монтажа или демонтажа.
- Не используйте батут в качестве трамплина для прыжков на другие объекты.
- Перед использованием удалите с батута все посторонние предметы, не предназначенные для использования с батутом. Не позволяйте детям брать игрушки или другие предметы на батут.
- Не ешьте во время прыжков.
- Батут не должен быть закопан или утоплен в землю.
- В зимний период снег и очень низкая температура могут повредить батут. Рекомендуется очистить изделие от снега и убрать его в теплое помещение.
- Не прыгайте и не наступайте на каркас изделия, так как он не предназначен для поддержки веса человека.
- Убедитесь, что при использовании батута на Вас нет предметов, содержащих острые или хрупкие детали, такие как ювелирные изделия, часы, кольца, очки и ожерелья, которые могут стать причиной повреждения защитной сетки или полотна батута.
- Не надевайте свободную одежду, которая может зацепиться за части батута.
- Никогда не надевайте обувь при использовании батута.
- Длинные волосы должны быть собраны, чтобы они не закрывали обзор и не цеплялись за детали батута.
- Защитный тент предназначен для защиты пользователя от любого падения или приземления на пружины и раму. Ни в коем случае нельзя разрешать людям сидеть или стоять на них, когда батутом пользуются. Вы также должны убедиться, что дети не используют внутренние края колодок в качестве «ручки» при подъеме на батут.
- Никогда не используйте батут без надежно закрепленного защитного тента. Проверяйте надежность крепления защитного тента перед каждым использованием. Дефекты в креплении рамы или защитного тента могут привести к травме.
- Всегда проверяйте, нет ли под батутом препятствий или предметов, которые могли бы привести к травмам или помешать движению коврика для прыжков. Также убедитесь, что под батутом нет домашних животных или других людей.
- Не прыгайте на батуте со сноубордом, скейтбордом, роликовыми коньками, велосипедом или любым другим оборудованием. НЕ держите в руке посторонние предметы, не разрешенные производителем, и НЕ кладите какие-либо предметы на батут, когда на нем кто-либо прыгает. Пожалуйста, внимательно следите за своим окружением, чтобы убедиться в отсутствии предметов, которые могут причинить вред, когда вы прыгаете на батуте.
- Каркас вашего батута изготовлен из стали, и он будет проводить электричество. Никакое электрическое оборудование (лампы, обогреватели, удлинители, бытовые приборы и т.д.) Не должно допускаться внутрь, на батут или вокруг него ни при каких обстоятельствах, чтобы избежать риска поражения электрическим током.
- Всегда прыгайте на середине полотна.

Сетка для ограждения и полотно — Соответствующие условия использования

- Детей НИ в коем случае НЕЛЬЗЯ оставлять без присмотра внутри ограждения.
- Ограждение предназначено ТОЛЬКО для снижения риска получения травм при падении с батута. Не пинайте намеренно, не подпрыгивайте, не карабкайтесь, не свисайте, не перепрыгивайте и не ползайте под сеткой.
- Входите и выходите на полотно батута только через дверцу на молнии. Не проходите через зазор между сеткой и ковриком. Попытка выйти таким образом создает риск удушения, особенно для маленьких детей.
- Перед каждым использованием необходимо проверять сетку и полотно. Если есть какие-либо признаки повреждения, вы должны немедленно прекратить использование батута, правильно хранить батут и ограничить доступ пользователей до тех пор, пока не будет установлена новая сменная сетка или полотно.

2.1 Проверка комплектности

Список комплектующих

№	Рисунок	Описание	Количество		
			244см	305см	366см
1		Полотно батута	1	1	1
2		Рама	1	1	1
3	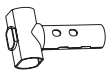	Т-соединение	6	8	12
4		Верхняя направляющая	6	8	12
5	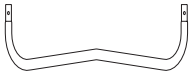	W-образные опоры	3	4	6
6A	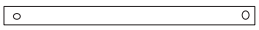	Ножка (2 отверстия)	3	4	6
6B	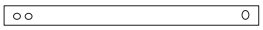	Ножка (3 отверстия)	3	4	6
7	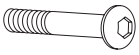	Болт (45мм)	6	8	12
8		Гайка колпачковая	6	8	12
9		Шайба пружинная	9	12	18
10		Шайба дугогасительная	15	20	30
11		Саморез	6	8	12
12		Шайба пружинная малая	9	12	18
13	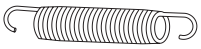	Гальванизированная пружина	42	56	72
14		Гаечный ключ	1	1	1
15	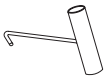	Пружинный инструмент	2	2	2
16		Шестигранный ключ	1	1	1
17	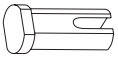	Пластиковая торцевая заглушка	3	4	6

№	Рисунок	Описание	Количество		
			244см	305см	366см
A		Верхняя стойка 1	3	4	6
B		Верхняя стойка 2	3	4	6
C		Труба верхнего кольца рамы	6	8	12
D		Пластиковый колпачок	3	4	6
E		Гайка колпачковая	3	4	6
F		Винт самоблокирующийся	6	8	12
G		Винтовой замок	3	4	6
H		Шнур	5	6	7
I		Защитная сетка	1	1	1
J		Инструкция по сетке	1	1	1
K		Нижняя защитная сетка	1	1	1
L-1A		Каркасная Труба В Форме Трости А	2	2	2
L-1B		Каркасная Труба В Форме Трости В	/	/	2
L-2		Трубка Для Протектора Стопы	2	2	3
L-3		Саморез	4	4	6
L-4		Гайка колпачковая	4	4	6
L-5		Шайба дугогасительная	8	8	12
L-6		Шайба пружинная	4	4	6
L-7		Торцевая крышка	4	4	4
L-8		Инструкция по лестнице	1	1	1
L-9		Хомут	4	4	4

2.2 Сборка батута

Шаг 1

Выложите раму.

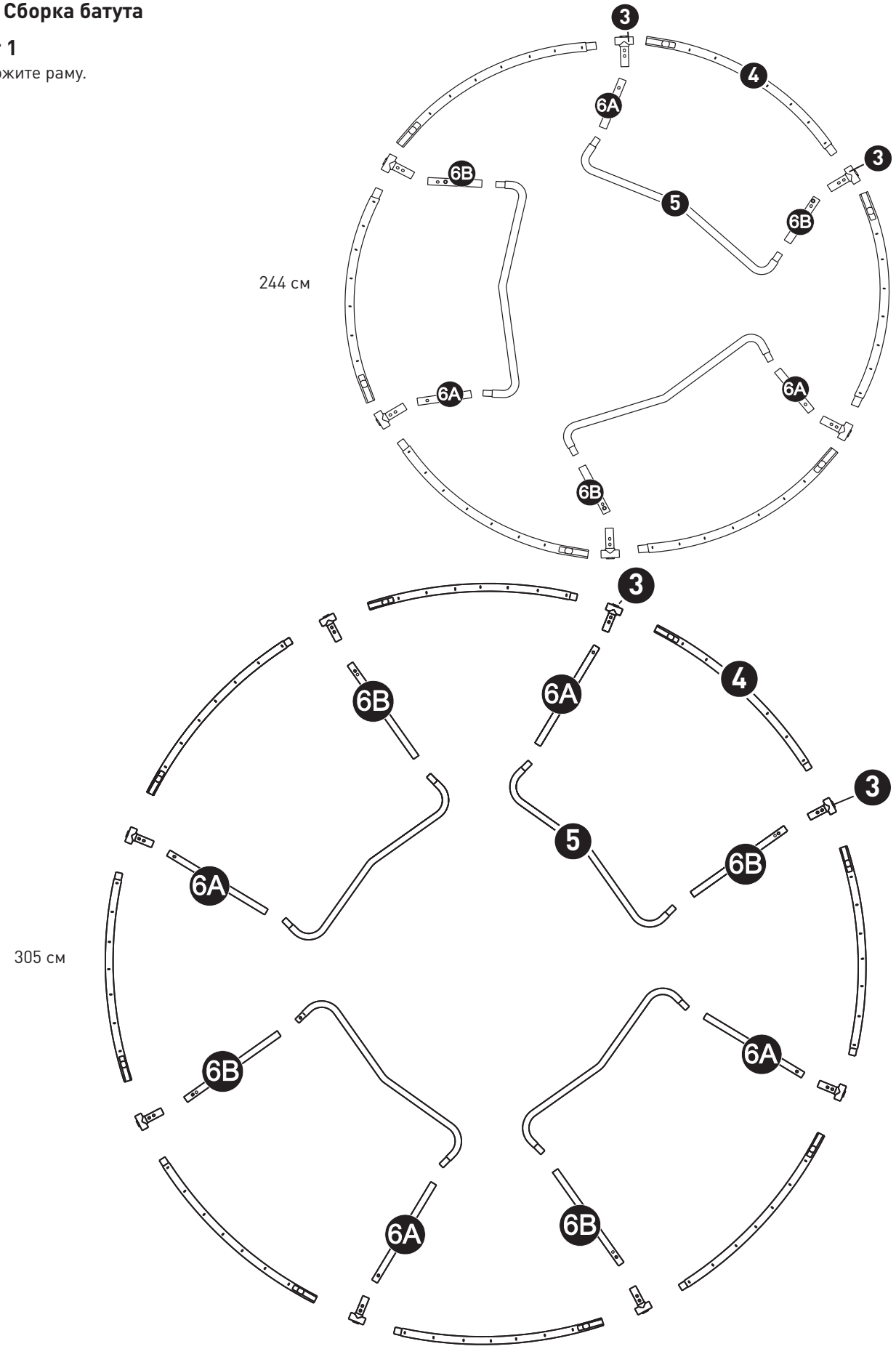

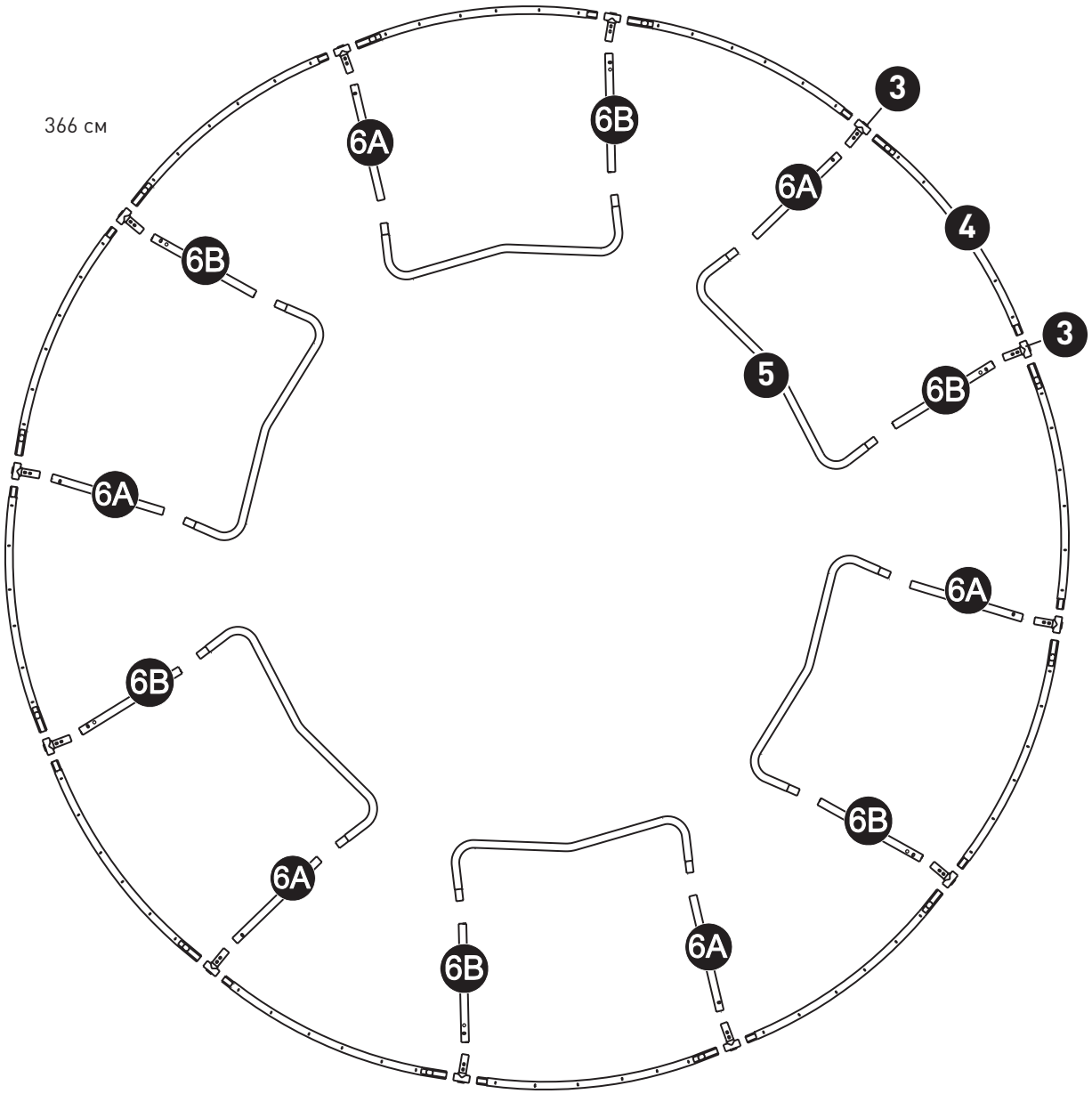
366 см
6A
6B
3
4
5

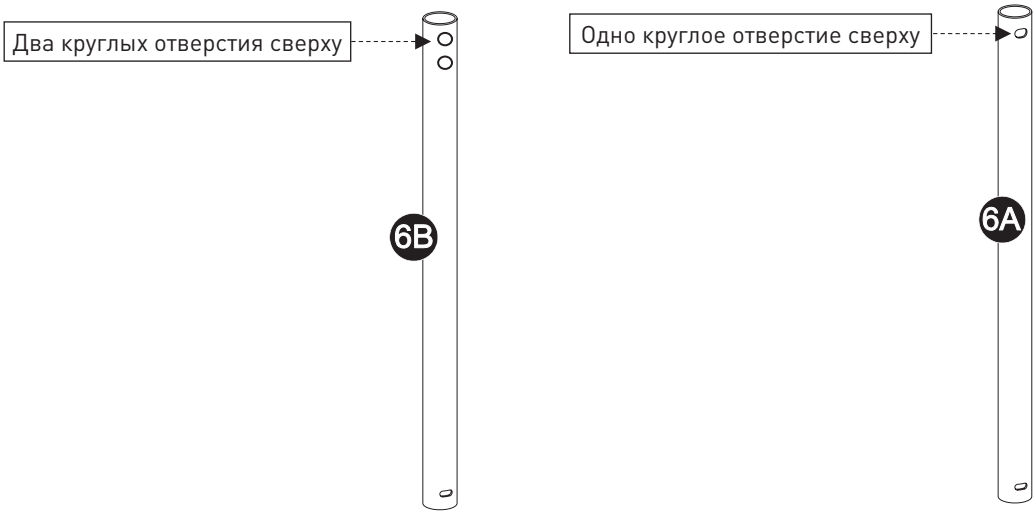
Два круглых отверстия сверху
6B
Одно круглое отверстие сверху
6A

Шаг 2

Прикрепите тройники к верхней стойке 1.

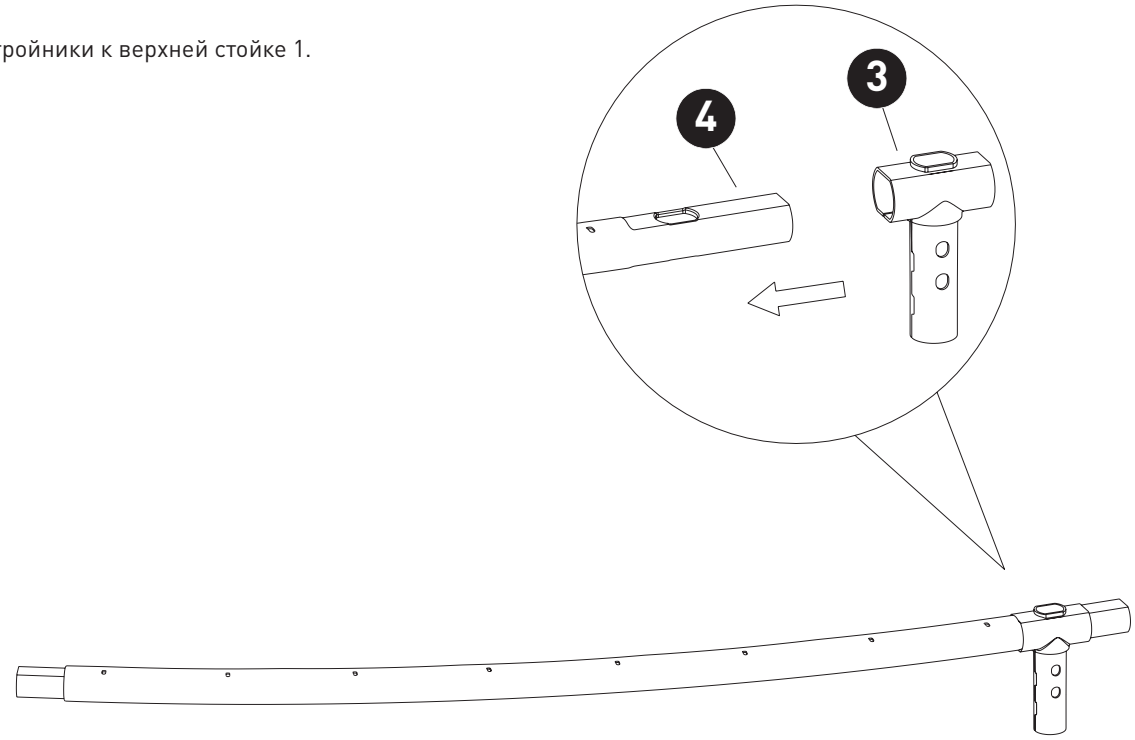

Примечание:
Установите торцевые заглушки (17) по схеме через одну:
Там, где будет зафиксирована верхняя труба (часть B), данную заглушку устанавливать не нужно.
Схема расстановки указана в шаге 7.

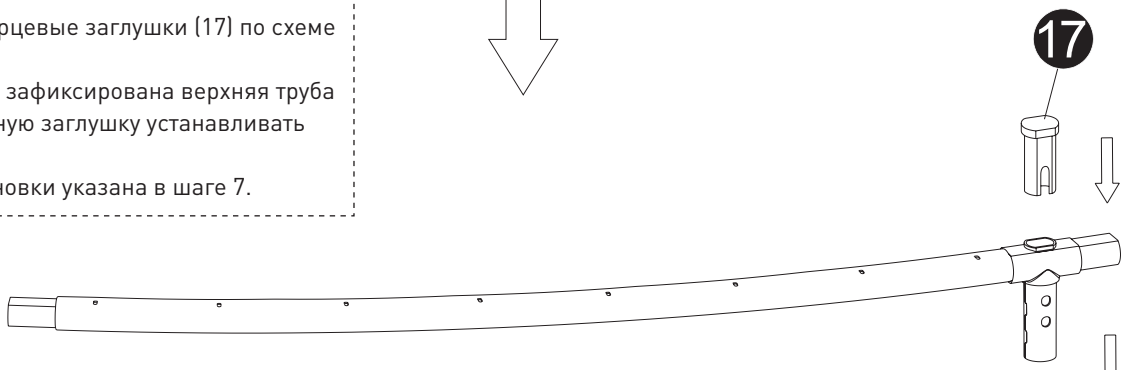

Совет:
Убедитесь, что отверстия на всех деталях стальных труб выровнены, а овальное отверстие в нижней части ножки обращено наружу.

Примечание:
Повторите этот шаг, чтобы собрать другие секции ножек.

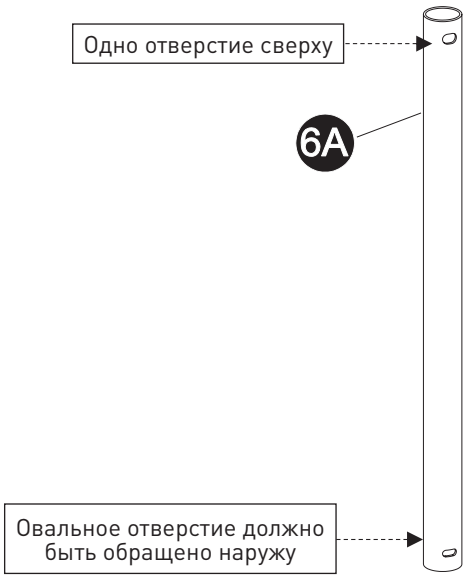

Шаг 3

Соедините ножку с тройником.

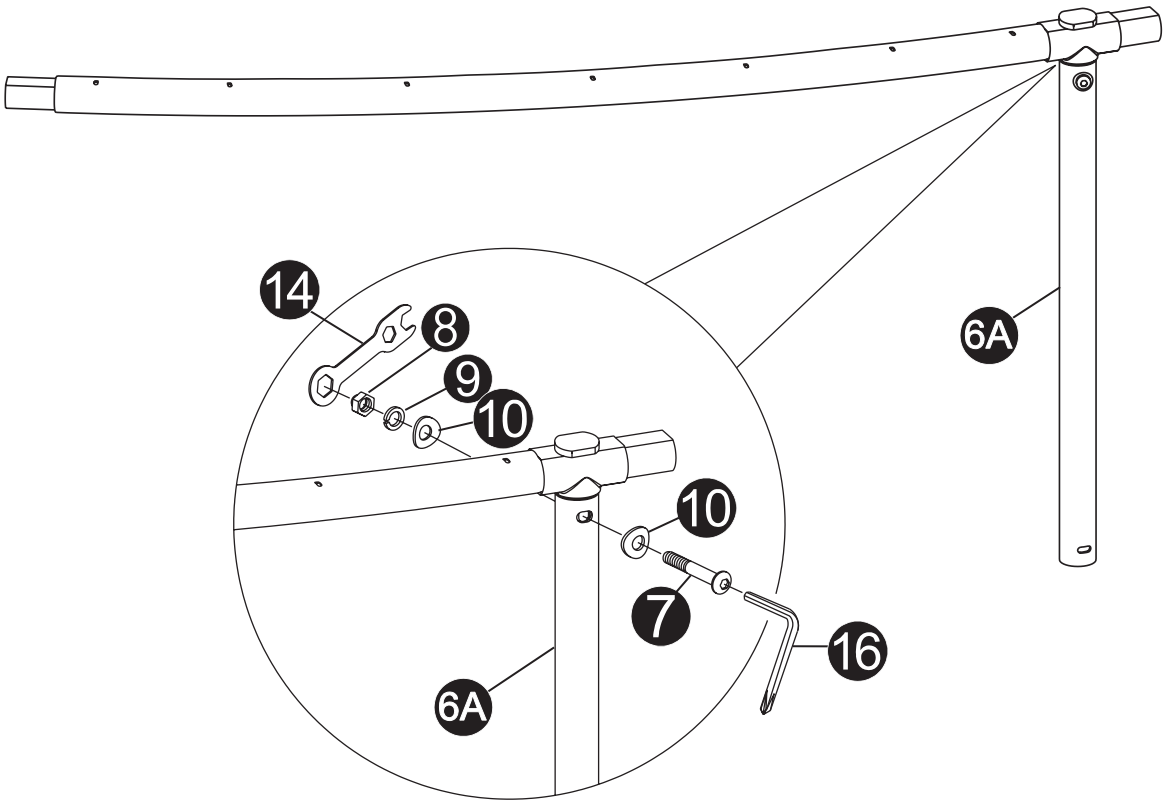

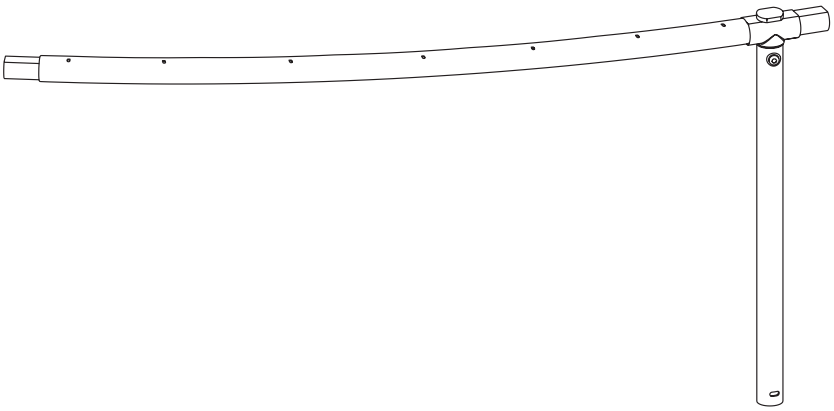

Примечание:

Повторите шаг, чтобы завершить сборку других секций ножек.

Не затягивайте винты слишком сильно в этот момент. Винты следует полностью затянуть только после установки всех пружин (шаг 8).

Шаг 4

Прикрепите тройники к верхней раме.

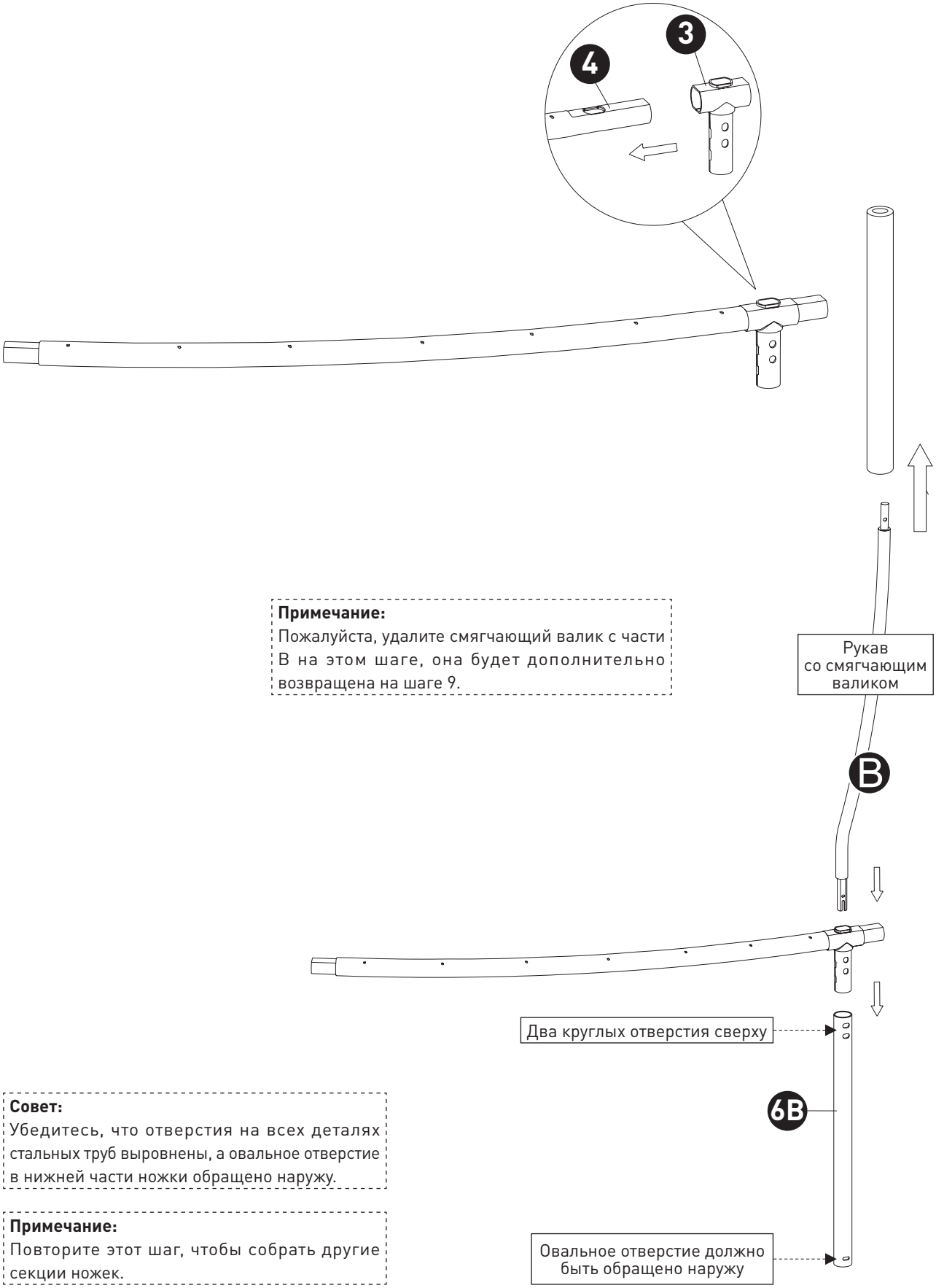

Примечание:
Пожалуйста, удалите смягчающий валик с части B на этом шаге, она будет дополнительно возвращена на шаге 9.

Совет:
Убедитесь, что отверстия на всех деталях стальных труб выровнены, а овальное отверстие в нижней части ножки обращено наружу.

Примечание:
Повторите этот шаг, чтобы собрать другие секции ножек.

Шаг 5

Соедините верхнюю стойку 2 и нижнюю часть рамы с т-образным соединением.

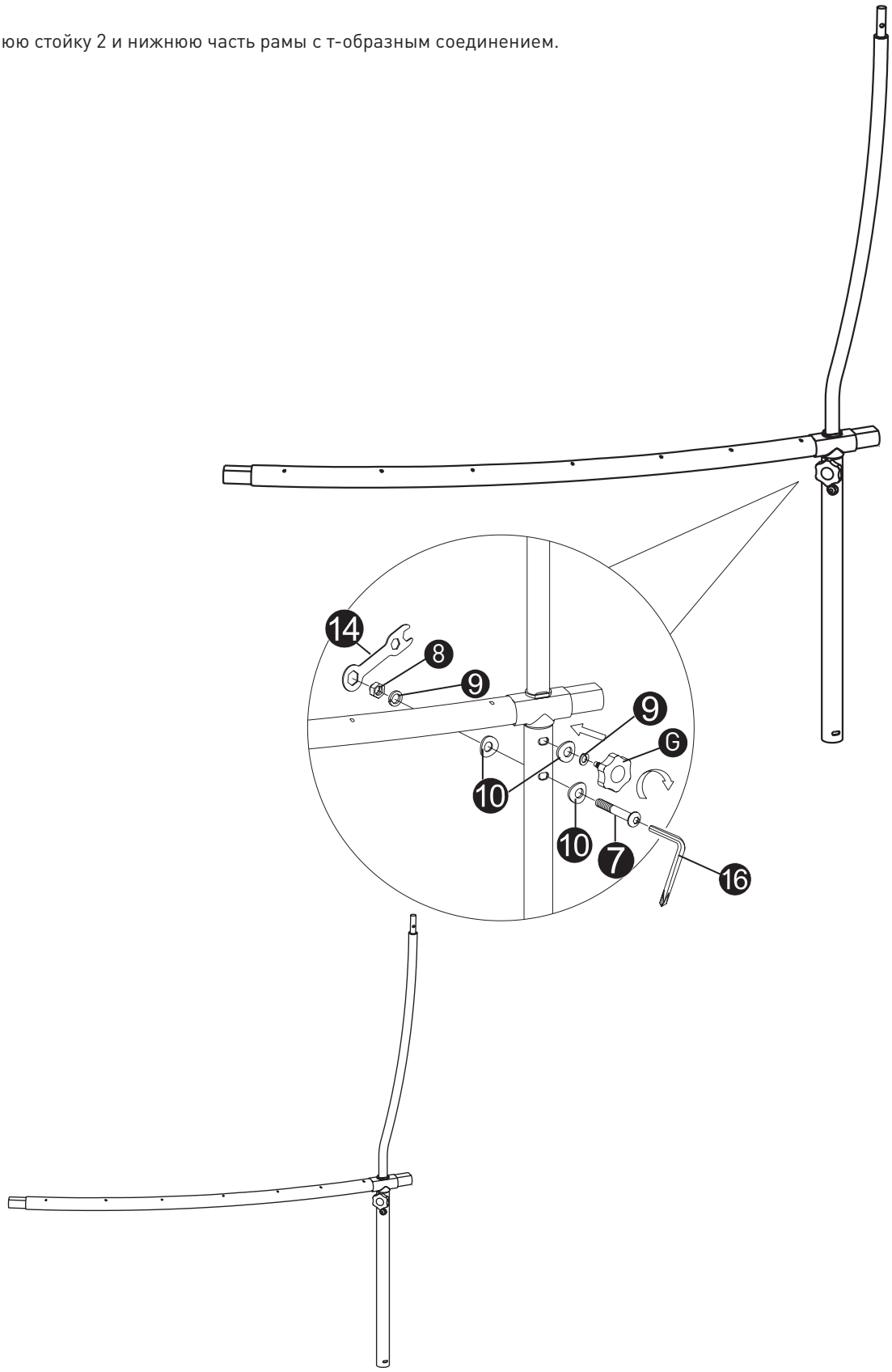

Примечание:
Повторите шаг, чтобы завершить сборку других секций рамы.
Не затягивайте винты слишком сильно в этот момент. Винты следует полностью затянуть только после установки всех пружин (шаг 8).

Шаг 6

Соедините раму.

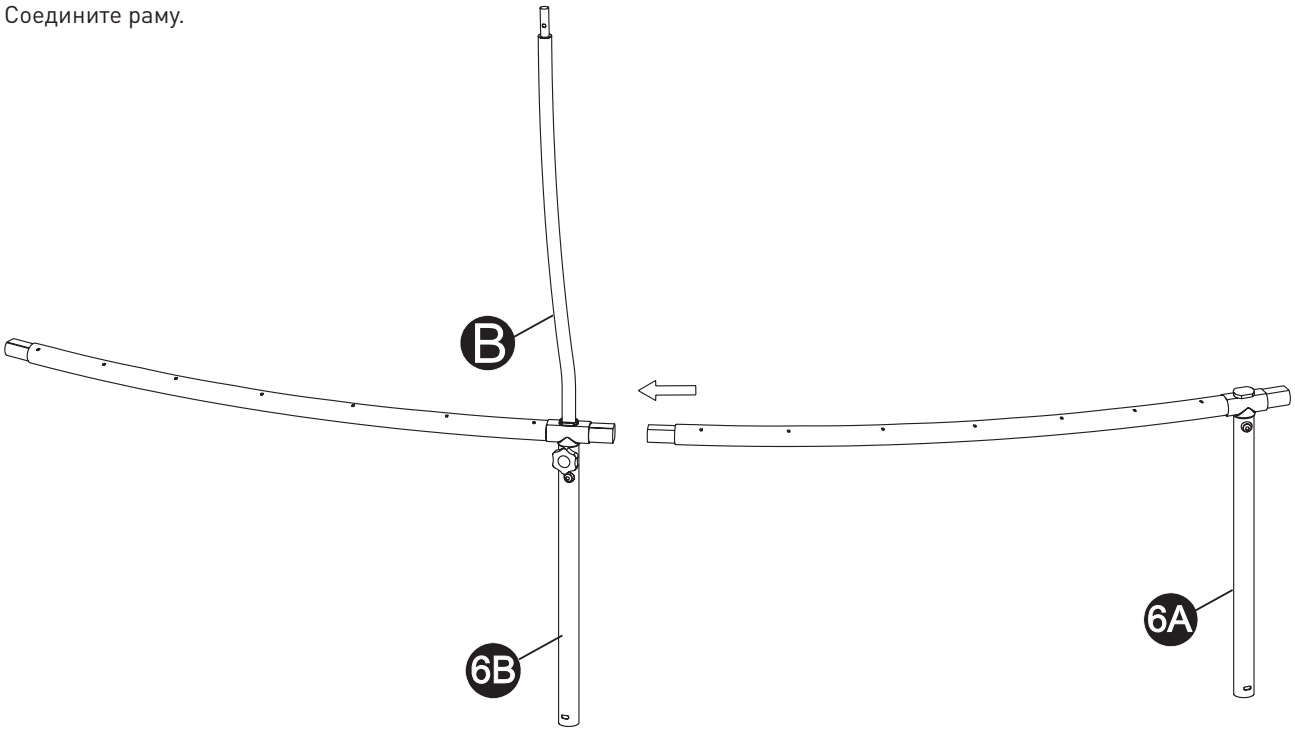

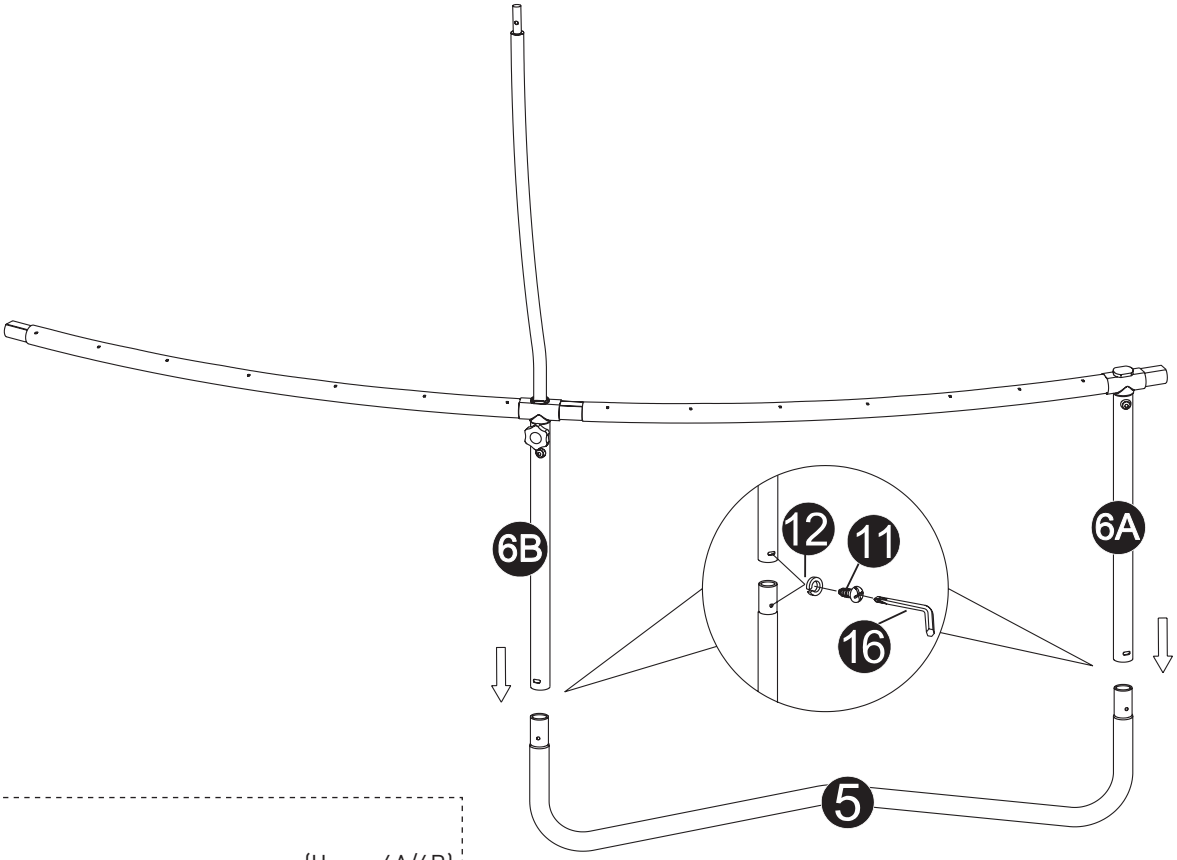

Совет:
Убедитесь, что отверстия на ножках (Часть 6A/6B) и w-образных опорах (Часть 5) выровнены и обращены наружу.
Повторите шаг 6, чтобы собрать другие секции ножек.

Шаг 7

Соедините раму в круг.

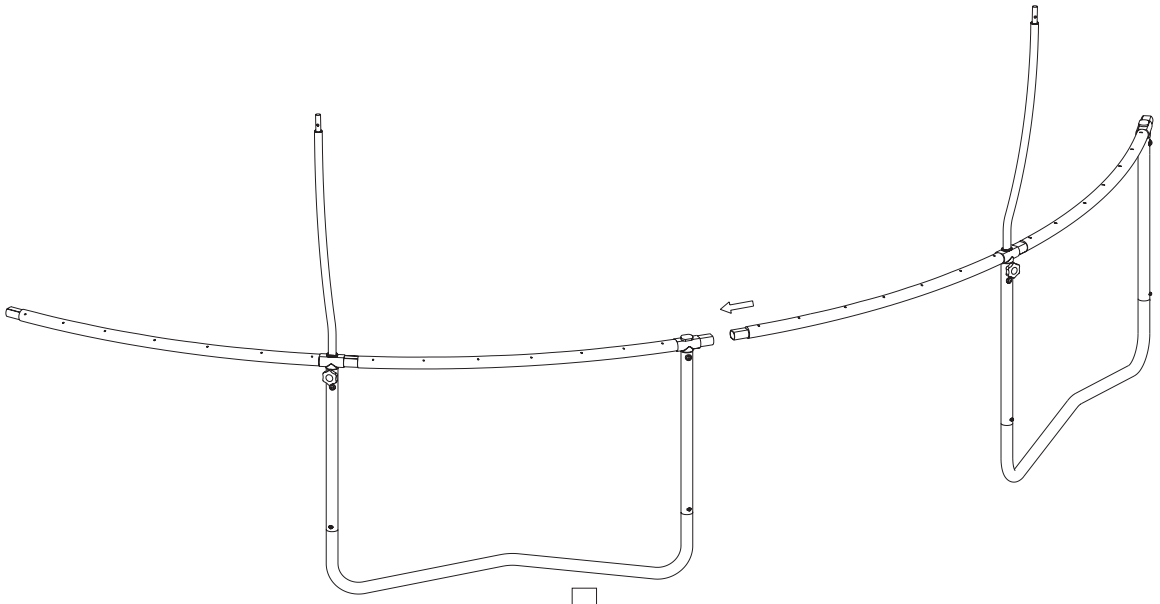

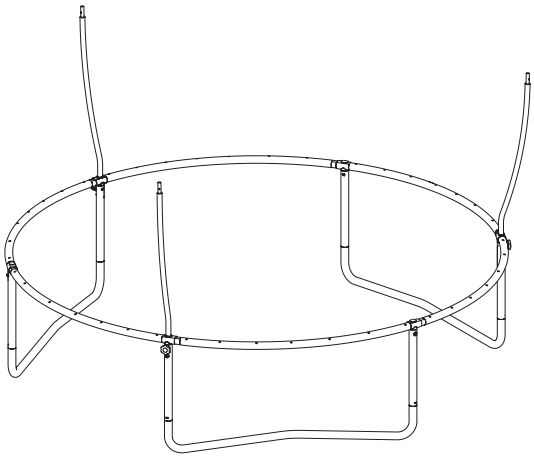

244 см

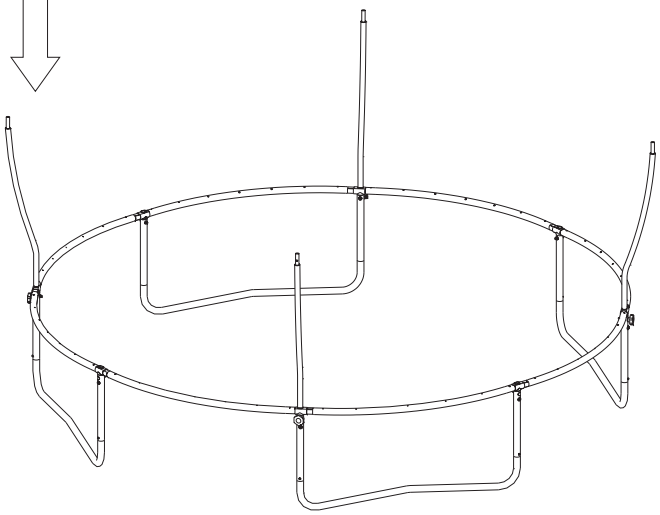

305 см

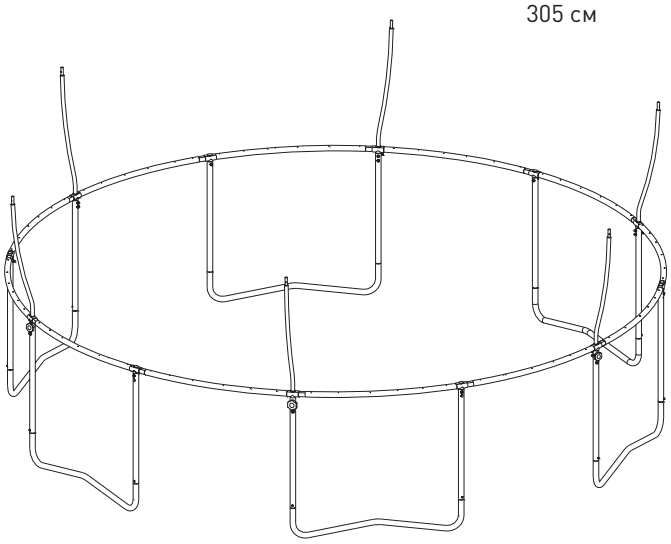

366 см

Шаг 8–1

СБОРКА ПРУЖИН

Пожалуйста, обратите внимание: Важно точно следовать этим шагам, так как неправильная установка пружин может привести к повреждению полотна батута и чрезмерному растяжению пружин.

На прыжковом полотне батута имеется 42 v-образных кольца, которые соответствуют 42 отверстиям на раме батута. Установите первую пружину в любое отверстие на раме, используя инструмент для загрузки пружины, как показано на рисунке. Это станет позицией 1. Убедитесь, что вы помните, где находится позиция 1, так как вы будете использовать ее для отсчета при установке оставшихся пружин. Считайте от положения 1 до положения 22 (напротив), убедившись, что вы считаете, как отверстия, так и v-образные кольца, а затем установите пружину. Затем отсчитайте от положения 22 до положения 32 и установите пружину. Вернитесь в позицию 1 и по часовой стрелке отсчитайте до позиции 11. Установить пружину.

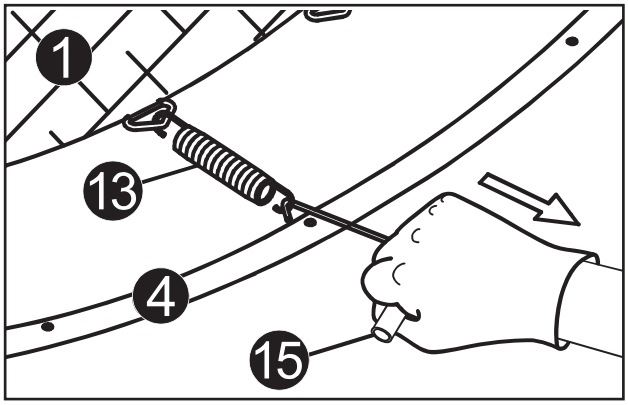

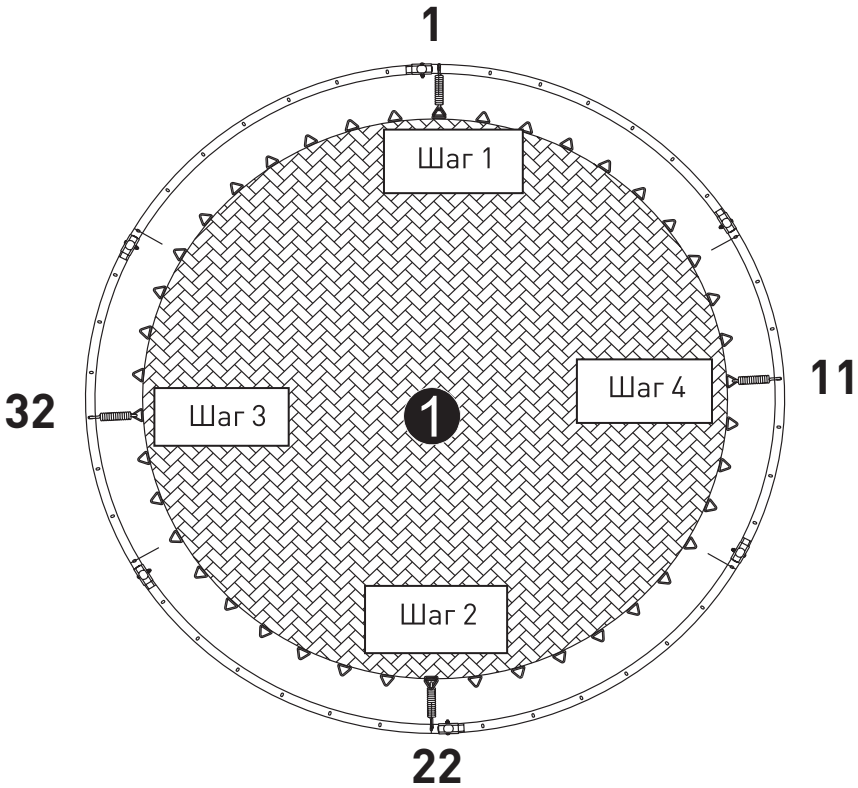

244 см

Шаг 8-1

СБОРКА ПРУЖИН (Продолжение)

Чтобы обеспечить равномерное натяжение коврика и пружин, вы должны продолжать устанавливать пружины через равное расстояние и в противоположных парах, как показано на рисунке.

Установите положение 7, затем 28, положение 38, затем 17.

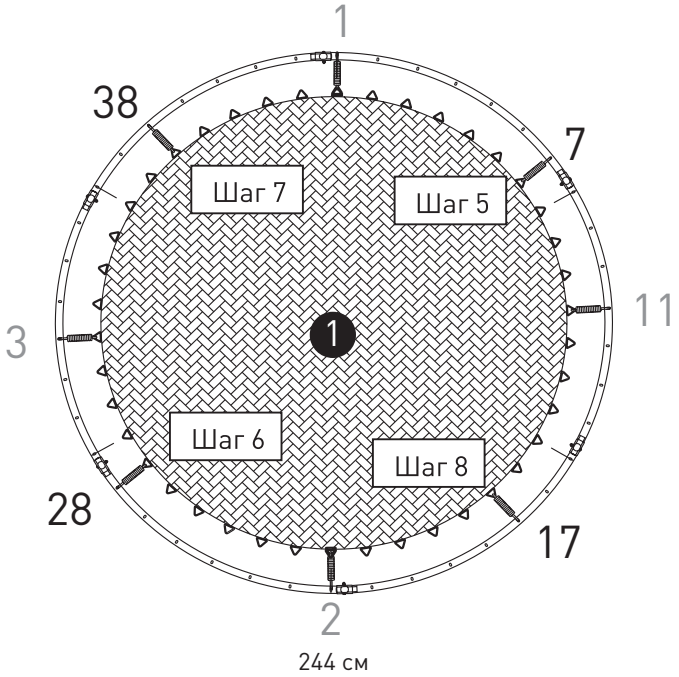

Шаг 8-1

СБОРКА ПРУЖИН (Продолжение)

Чтобы обеспечить равномерное натяжение коврика и пружин, вы должны продолжать устанавливать пружины через равное расстояние и в противоположных парах, как показано на рисунке.

Установите положение 4, затем 25, положение 35, затем 14, положение 19, 40, положение 9, затем 30.

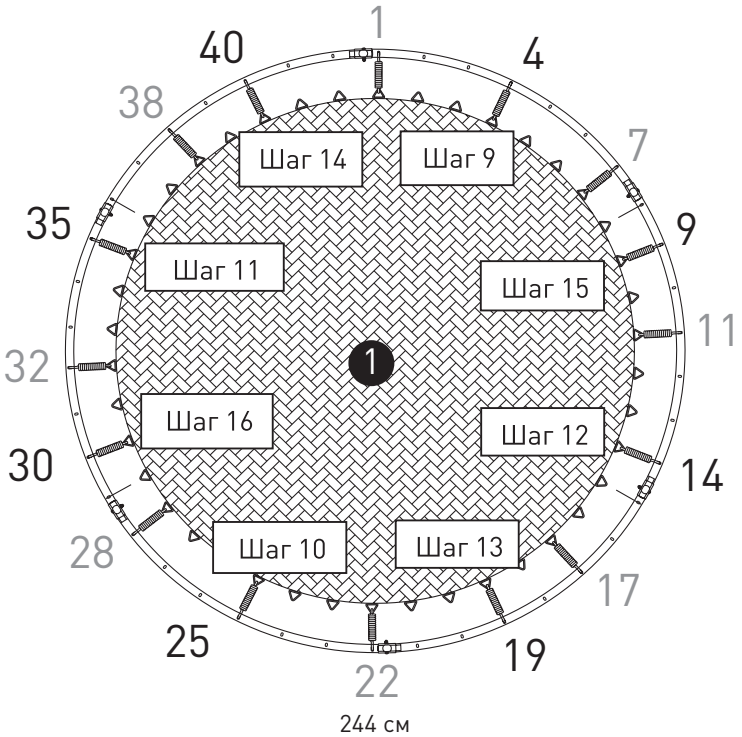

Шаг 8-1

СБОРКА ПРУЖИН (Продолжение)

Продолжайте прикреплять оставшиеся 26 пружин таким же образом, чтобы завершить сборку полотна батута.

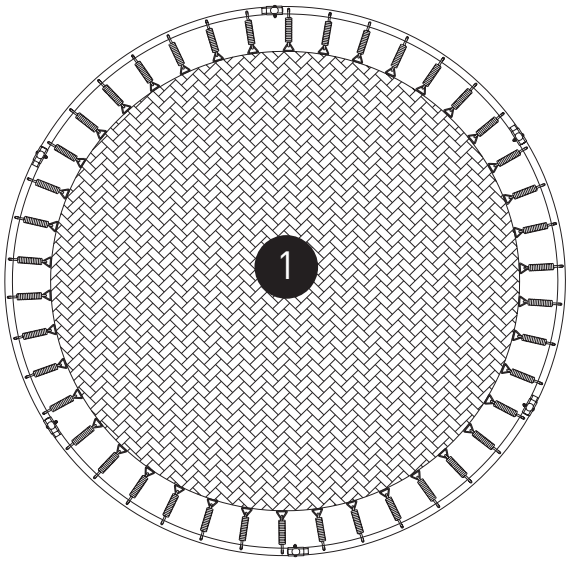

244 см

Шаг 8–2

СБОРКА ПРУЖИН

Пожалуйста, обратите внимание: Важно точно следовать этим шагам, так как неправильная установка пружин может привести к повреждению полотна батута и чрезмерному растяжению пружин.

На прыжковом полотне батута имеется 56 v-образных колец, которые соответствуют 56 отверстиям на раме батута. Установите первую пружину в любое отверстие на раме, используя инструмент для загрузки пружины, как показано на рисунке. Это станет позицией 1. Убедитесь, что вы помните, где находится позиция 1, так как вы будете использовать ее для отсчета при установке оставшихся пружин. Посчитайте от позиции 1 до позиции 29 (напротив), убедившись, что вы считаете, как отверстия, так и v-образные кольца, а затем установите пружину. Затем отсчитайте от положения 29 до положения 43 и установите пружину. Вернитесь в позицию 1 и по часовой стрелке отсчитайте до позиции 15. Установить пружину.

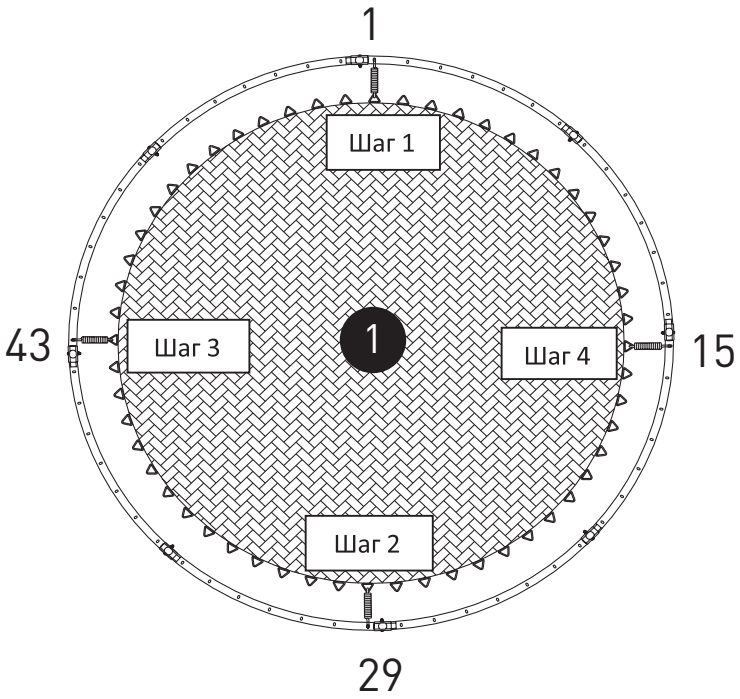

305 см

Шаг 8–2

СБОРКА ПРУЖИН (Продолжение)

Чтобы обеспечить равномерное натяжение коврика и пружин, вы должны продолжать устанавливать пружины через равное расстояние и в противоположных парах, как показано на рисунке.

Установите положение 8, затем 36, положение 50, затем 22.

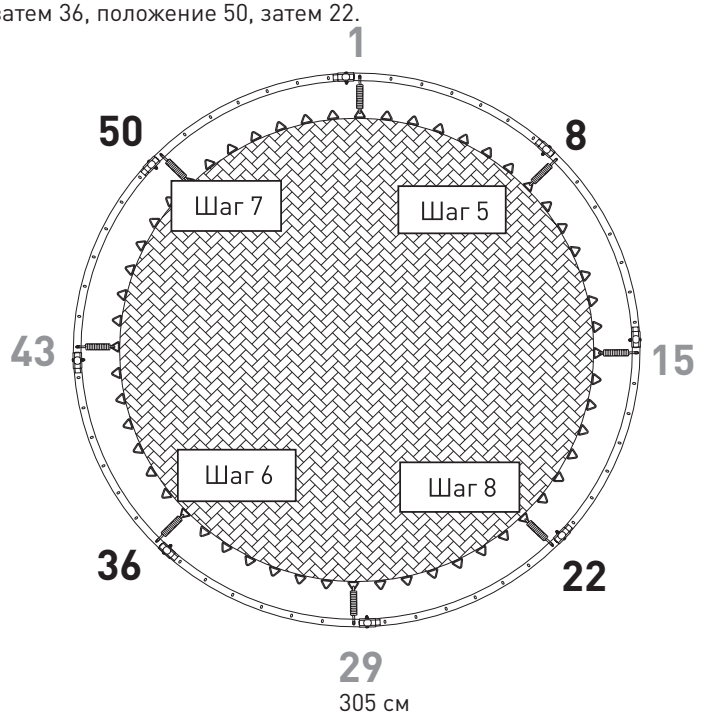

Шаг 8–2

СБОРКА ПРУЖИН (Продолжение)

Чтобы обеспечить равномерное натяжение коврика и пружин, вы должны продолжать устанавливать пружины через равное расстояние и в противоположных парах, как показано на рисунке.

Установите положение 25 на 53, положение 11, затем 39, положение 46 на 18, положение 32, затем 4.

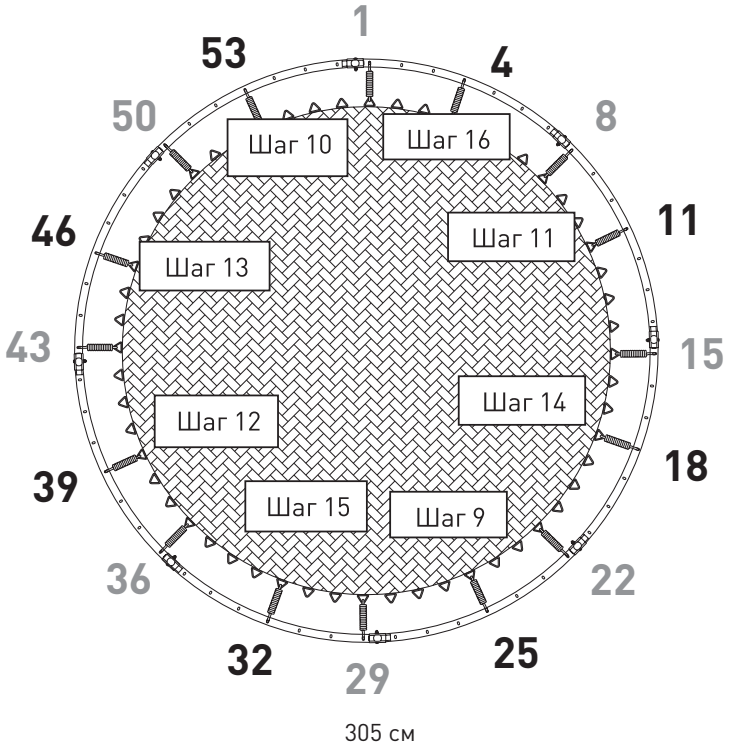

Шаг 8-2

СБОРКА ПРУЖИН (Продолжение)

Продолжайте прикреплять оставшиеся 40 пружин таким же образом, чтобы завершить сборку полотна батута.

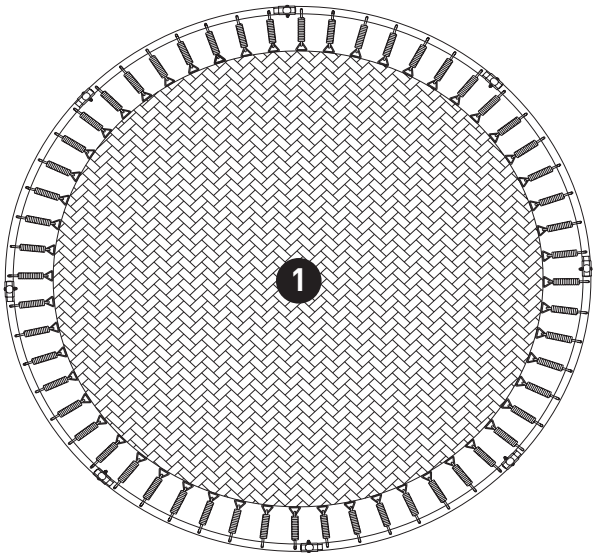

305 см

Шаг 8–3

СБОРКА ПРУЖИН

Пожалуйста, обратите внимание: Важно точно следовать этим шагам, так как неправильная установка пружин может привести к повреждению полотна батута и чрезмерному растяжению пружин.

На прыжковом полотне батута имеется 72 v-образных кольца, которые соответствуют 72 отверстиям на раме батута. Установите первую пружину в любое отверстие на раме, используя инструмент для загрузки пружины, как показано на рисунке. Это станет позицией 1. Убедитесь, что вы помните, где находится позиция 1, так как вы будете использовать ее для отсчета при установке оставшихся пружин. Отсчитайте от положения 1 до положения 37 (напротив), убедившись, что вы считаете, как отверстия, так и v-образные кольца, а затем установите пружину. Затем отсчитайте от положения 37 до положения 55 и установите пружину. Вернитесь в позицию 1 и по часовой стрелке отсчитайте до позиции 19. Установите пружину.

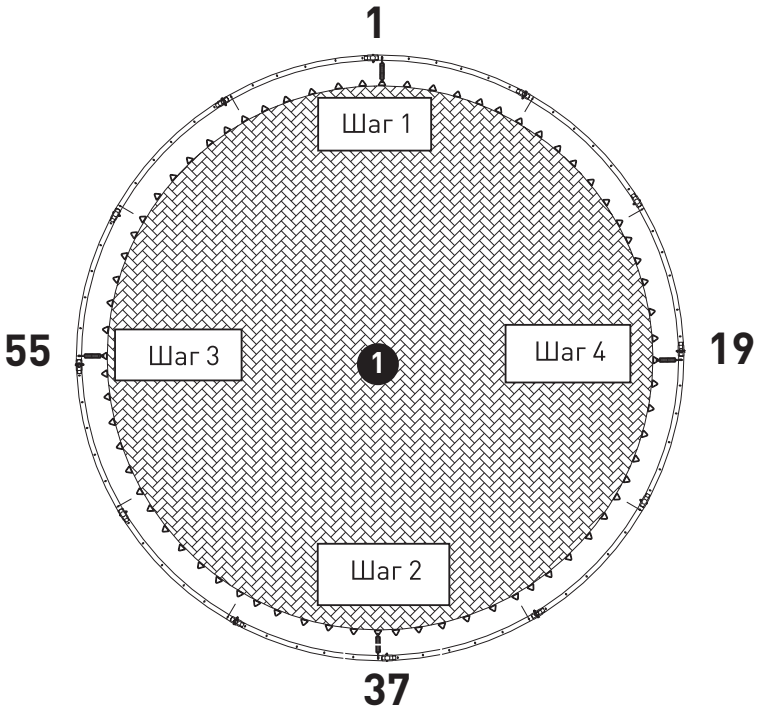

366 см

Шаг 8–3

СБОРКА ПРУЖИН (Продолжение)

Чтобы обеспечить равномерное натяжение коврика и пружин, вы должны продолжать устанавливать пружины через равное расстояние и в противоположных парах, как показано на рисунке.

Установите положение 7, затем 43, положение 61 на 25, положение 49 на 13, положение 31, затем 67.

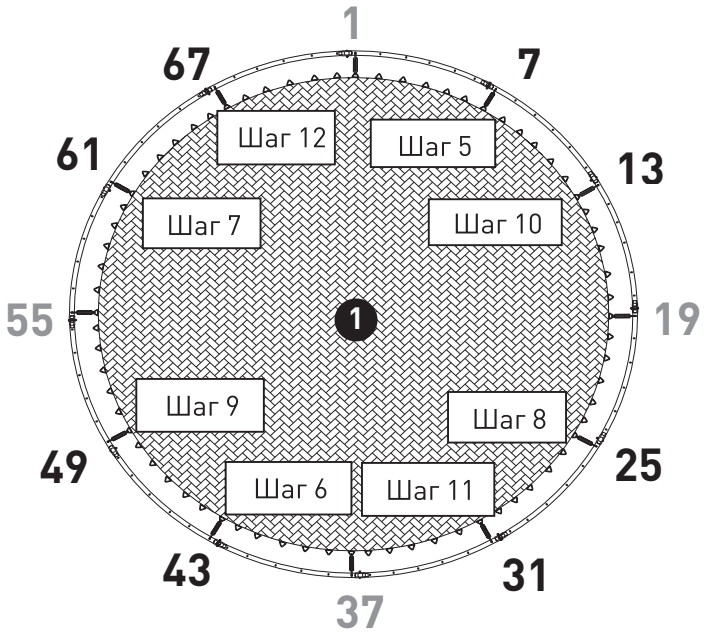

366 см

Шаг 8–3

СБОРКА ПРУЖИН (Продолжение)

Чтобы обеспечить равномерное натяжение коврика и пружин, вы должны продолжать устанавливать пружины через равное расстояние и в противоположных парах, как показано на рисунке.

Установите положение 4, затем 40, положение 46, 10, положение 16, 52, положение 58, 22, положение 28, n64, положение 70, затем 34.

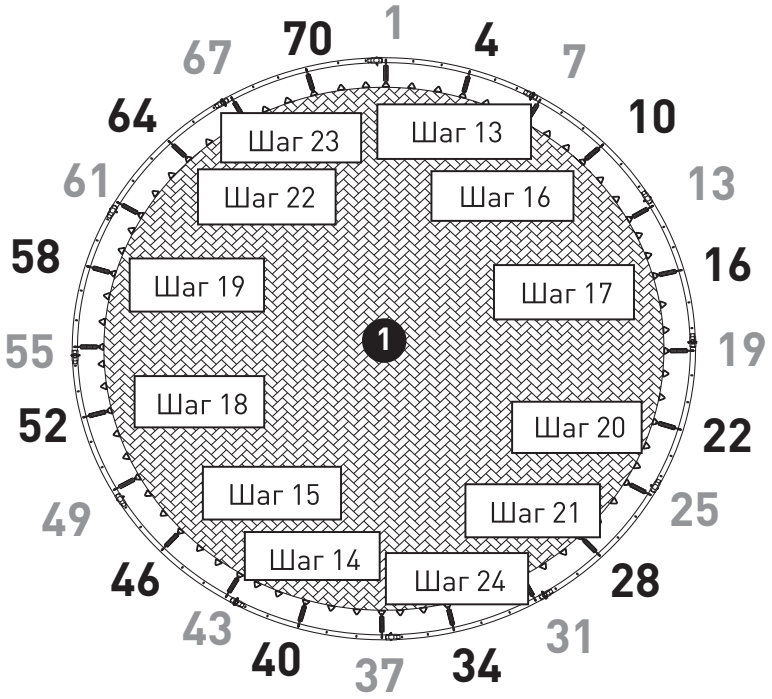

366 см

Шаг 8-3

СБОРКА ПРУЖИН (Продолжение)

Продолжайте прикреплять оставшиеся 48 пружин таким же образом, чтобы завершить сборку полотна батута.

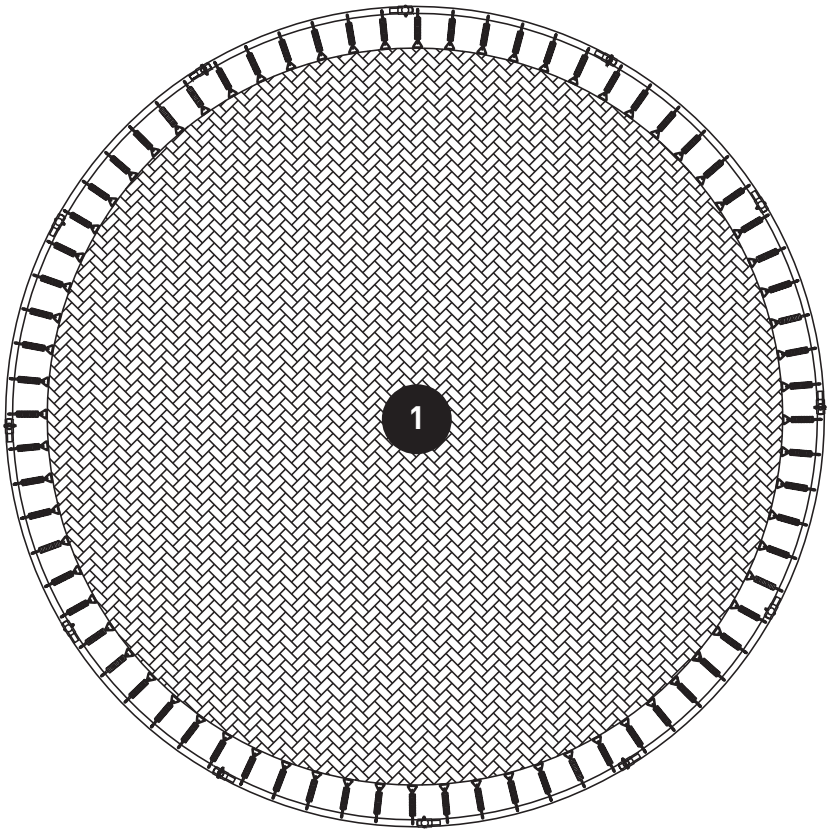

366 см

⚠ ВАЖНО: Как только все пружины будут правильно установлены, вы должны затянуть все гайки, болты и винты, установленные ранее.

Шаг 9–1

УСТАНОВКА ТЕНТА

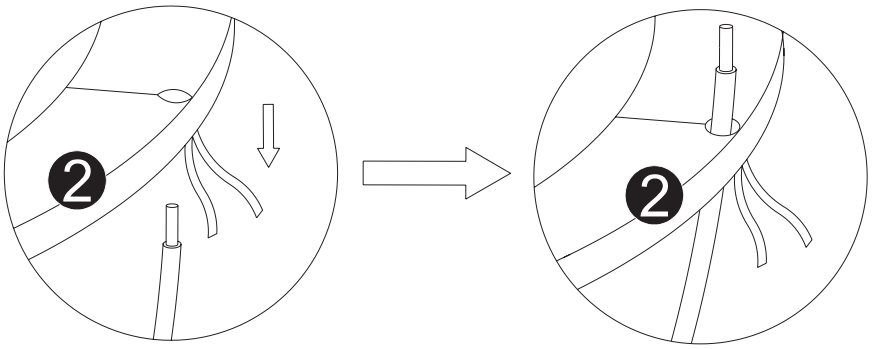

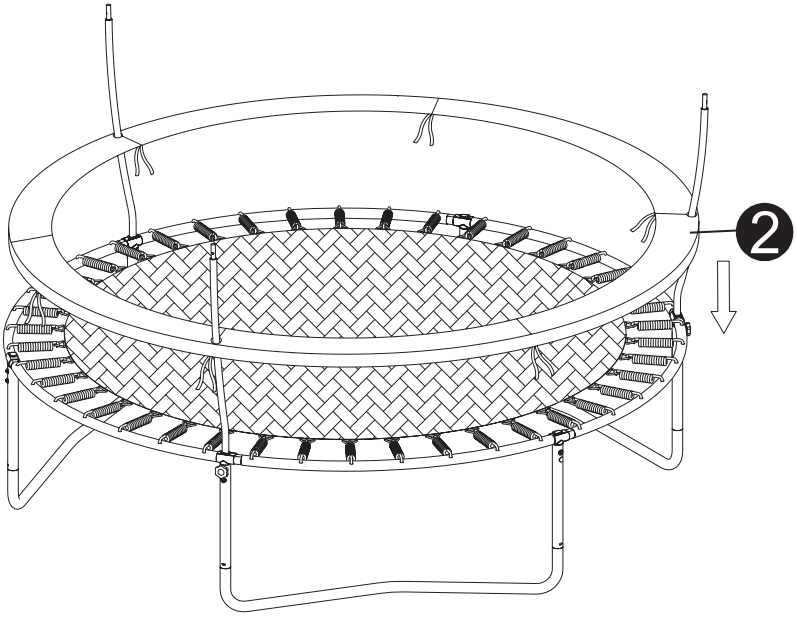

244 см

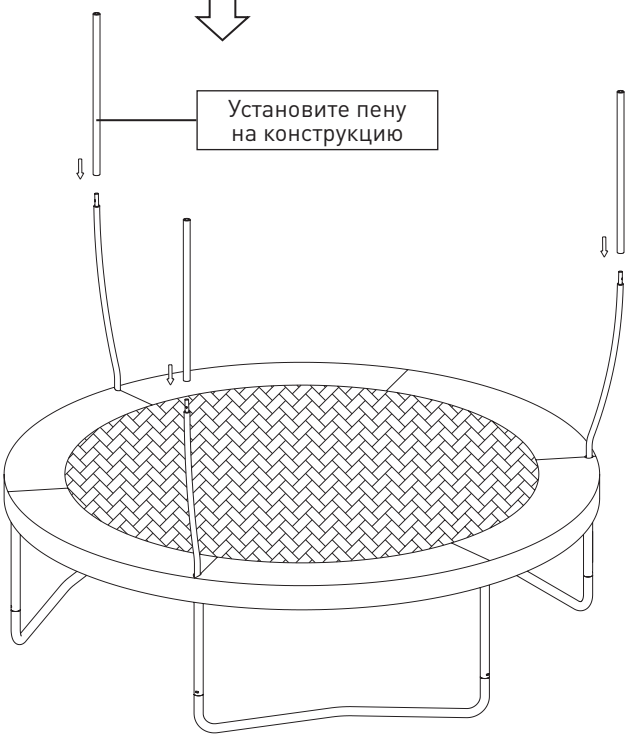

Шаг 9–2

УСТАНОВКА ТЕНТА

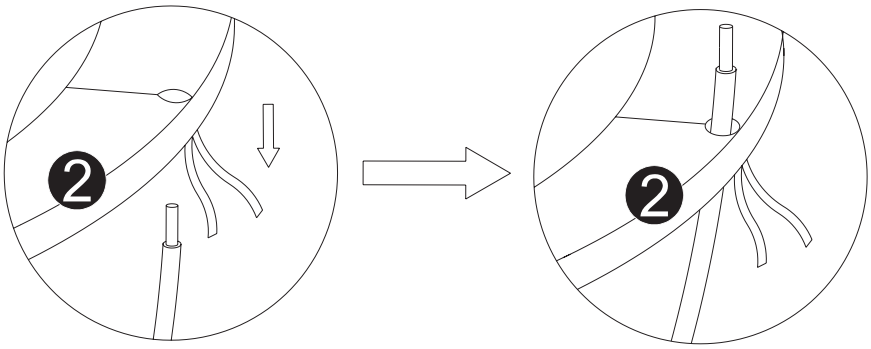

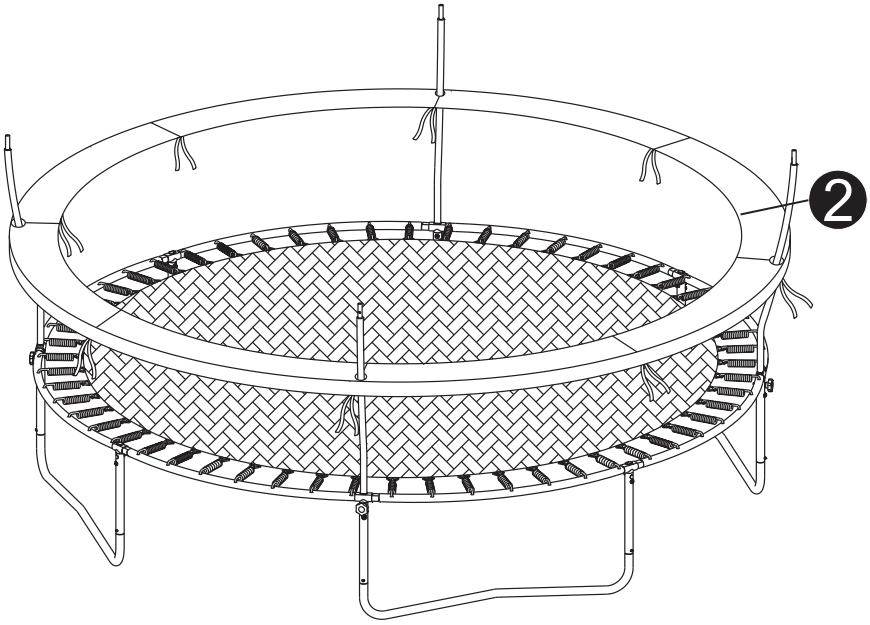

305 см

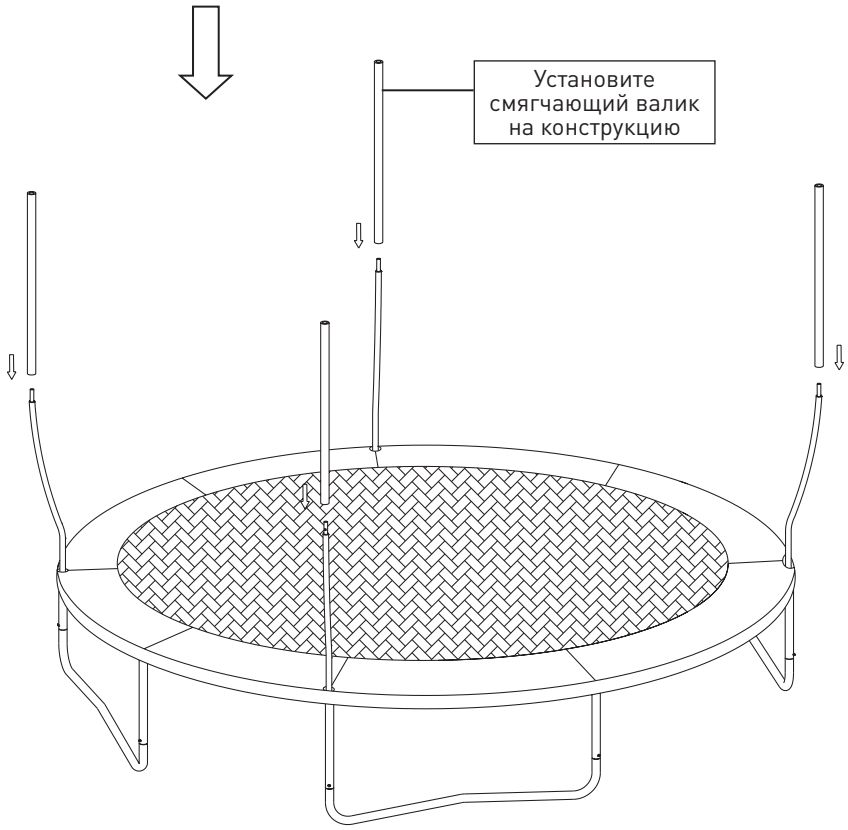

Шаг 9–3

УСТАНОВКА ТЕНТА

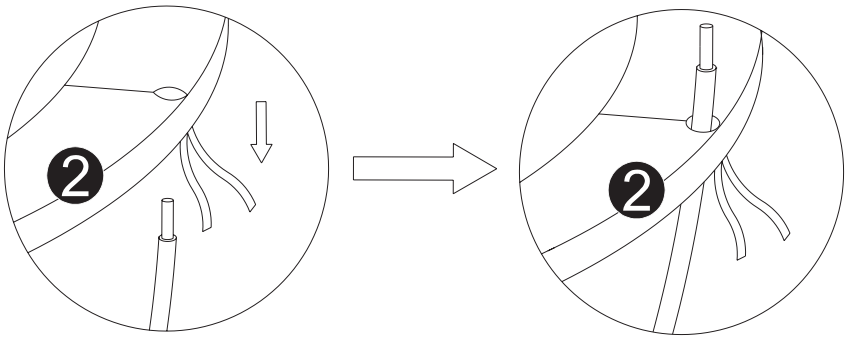

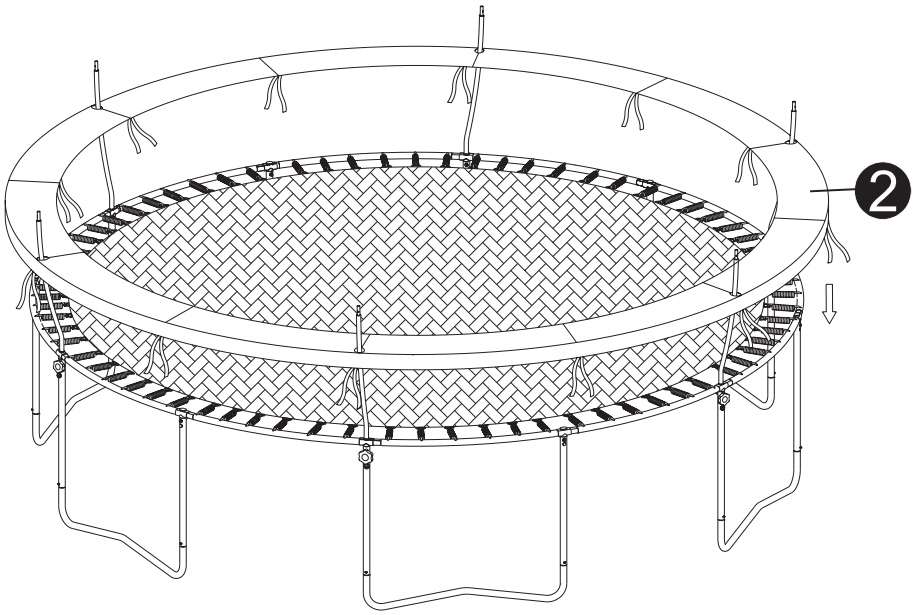

366 см

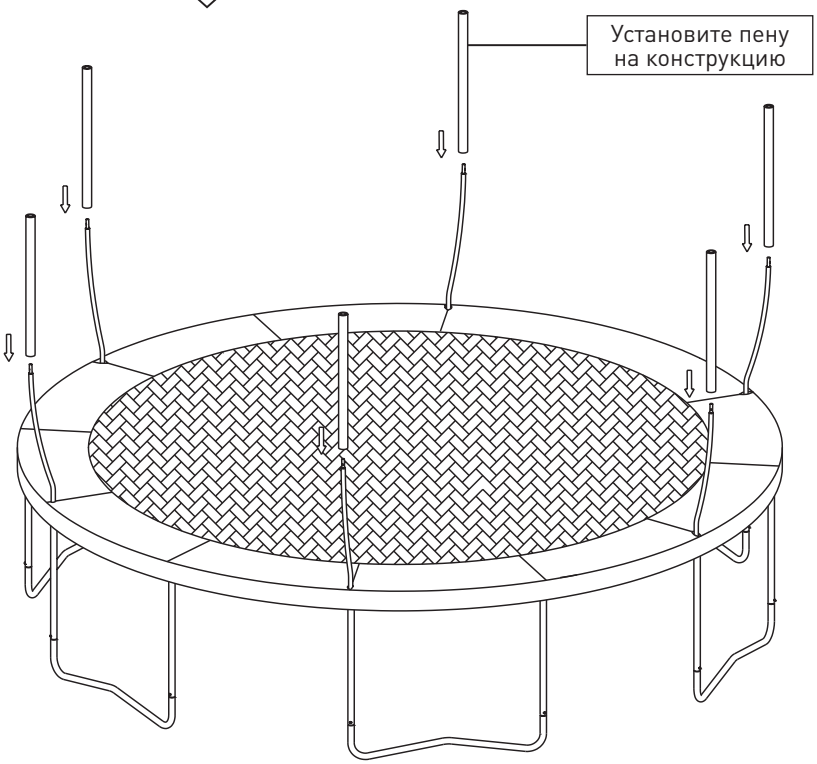

Шаг 10–1

ОБЕЗОПАСЬТЕ ТЕНТ

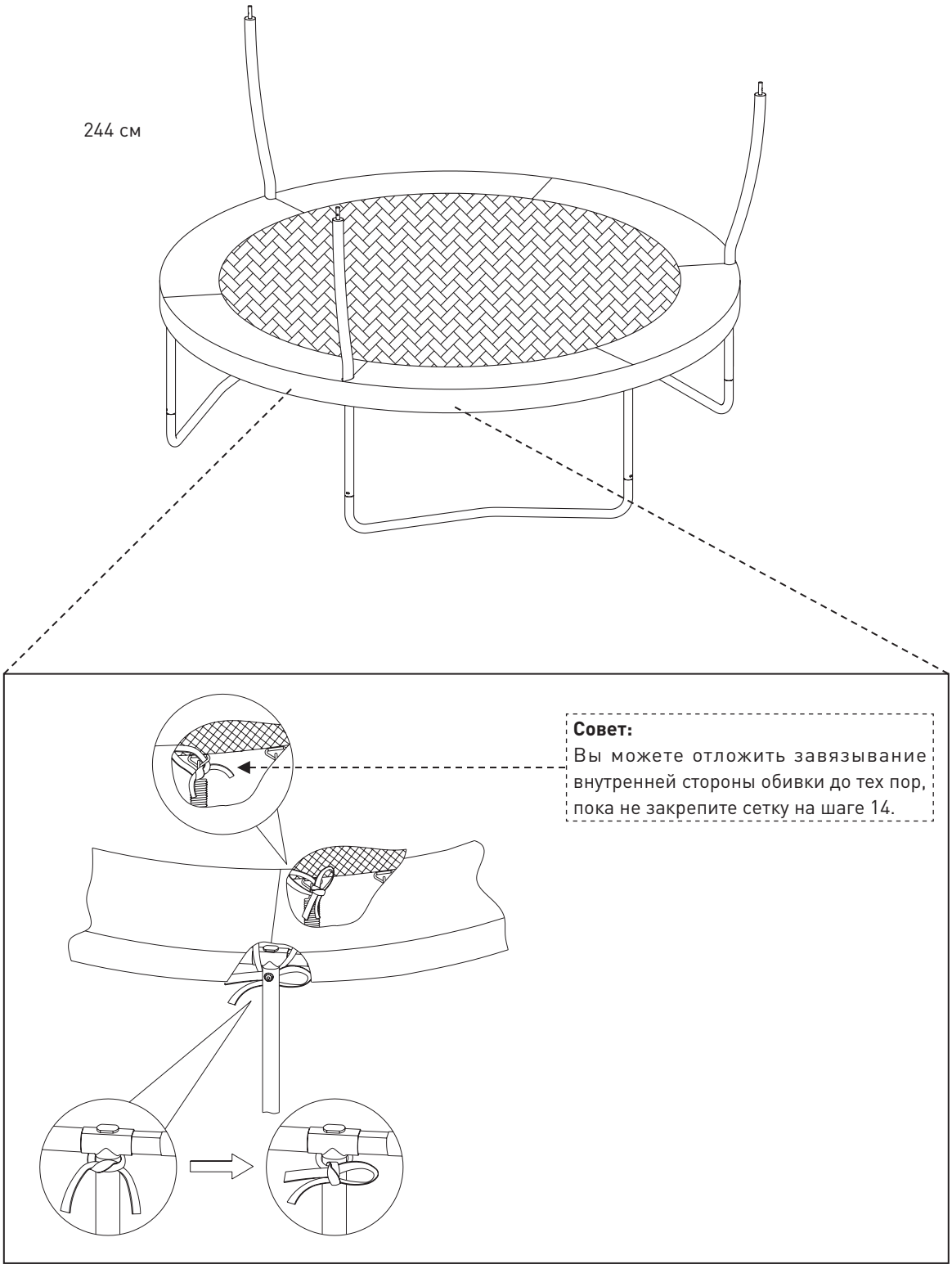

Шаг 10–2

ОБЕЗОПАСЬТЕ ТЕНТ

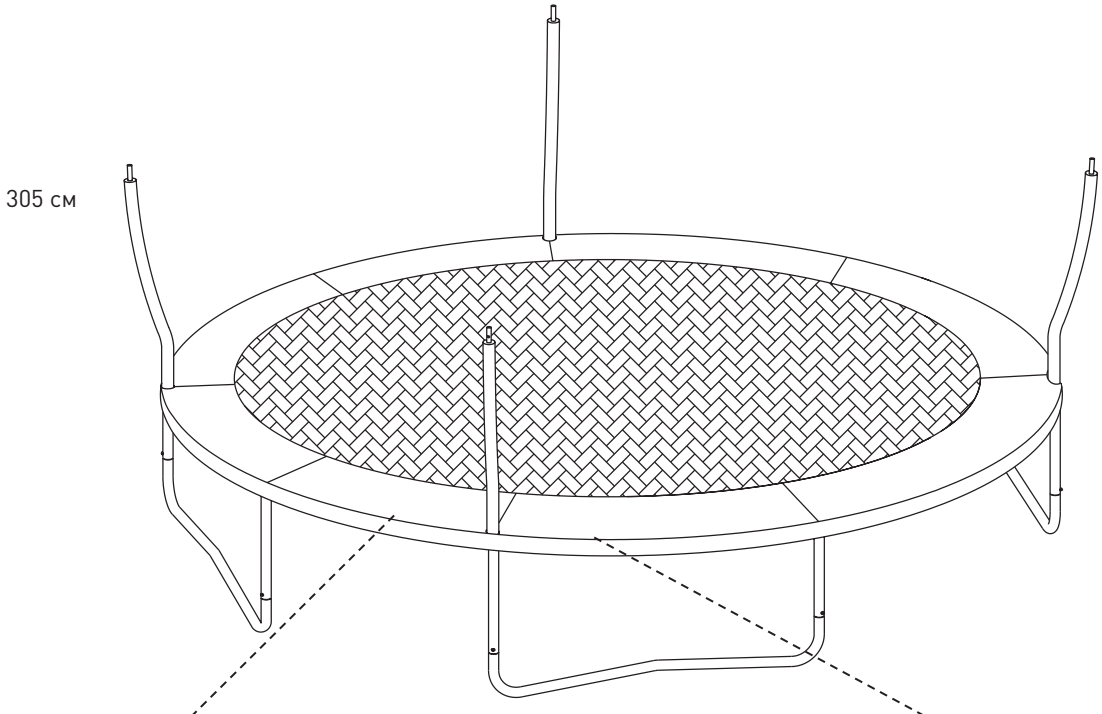

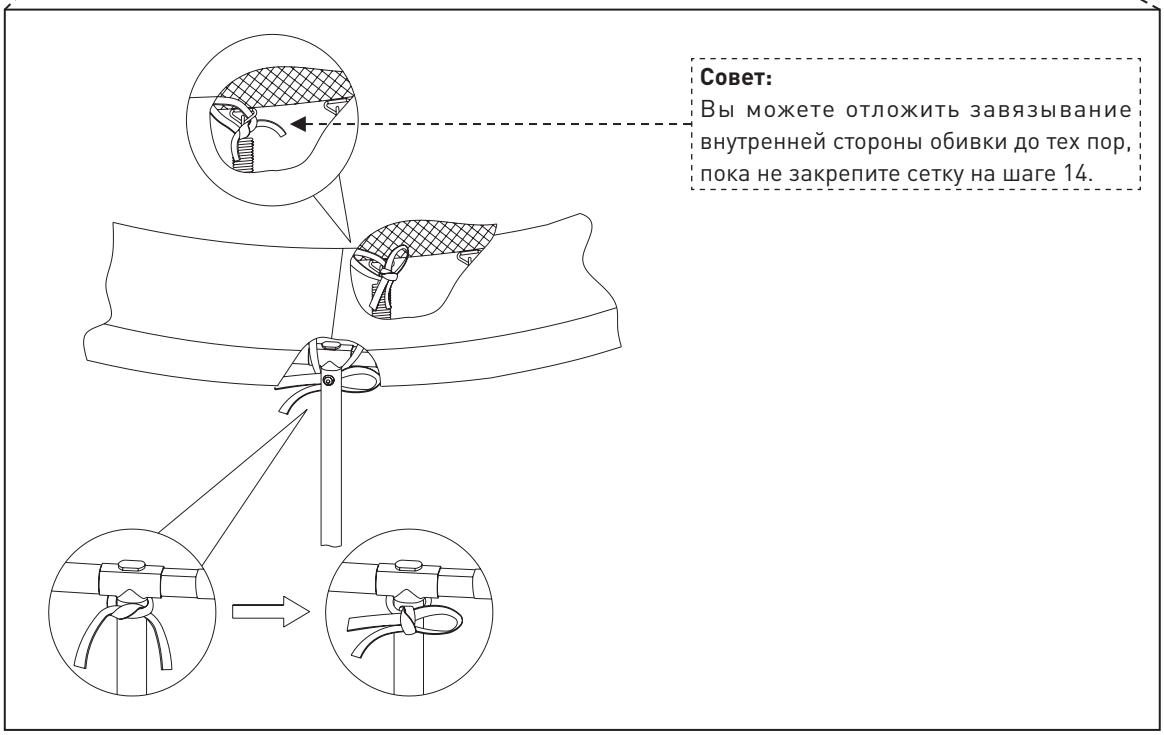

Совет:
Вы можете отложить завязывание внутренней стороны обивки до тех пор, пока не закрепите сетку на шаге 14.

Шаг 10–3

ОБЕЗОПАСЬТЕ ТЕНТ

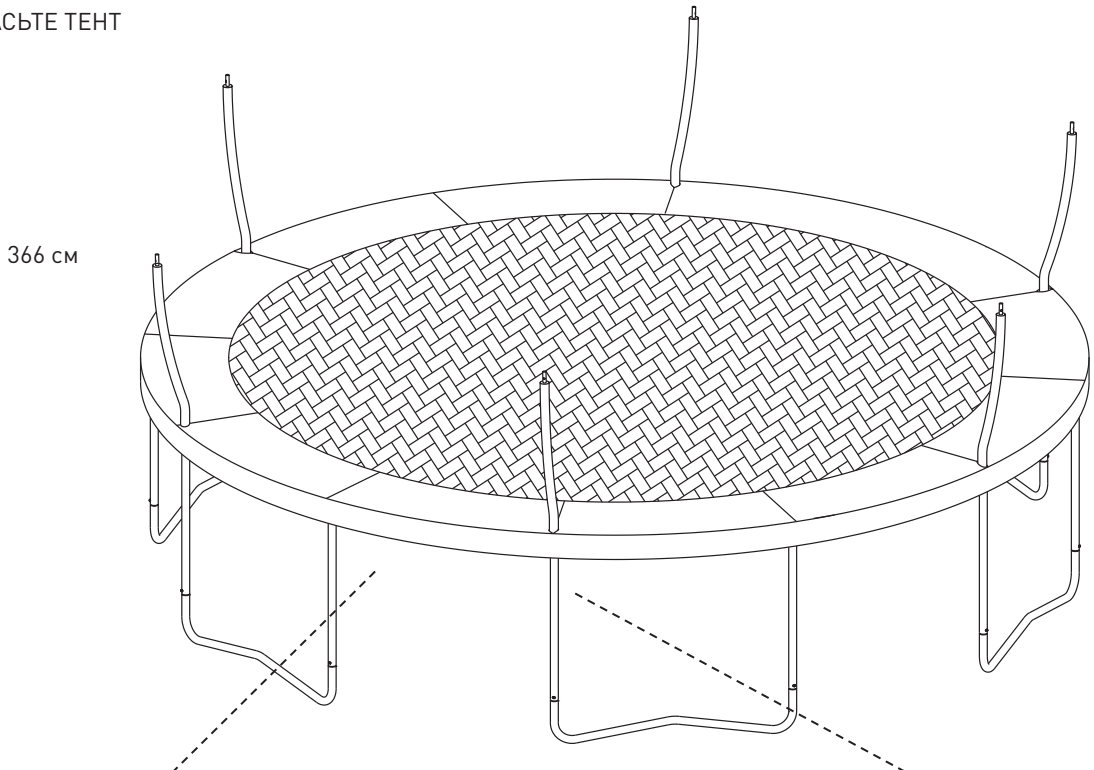

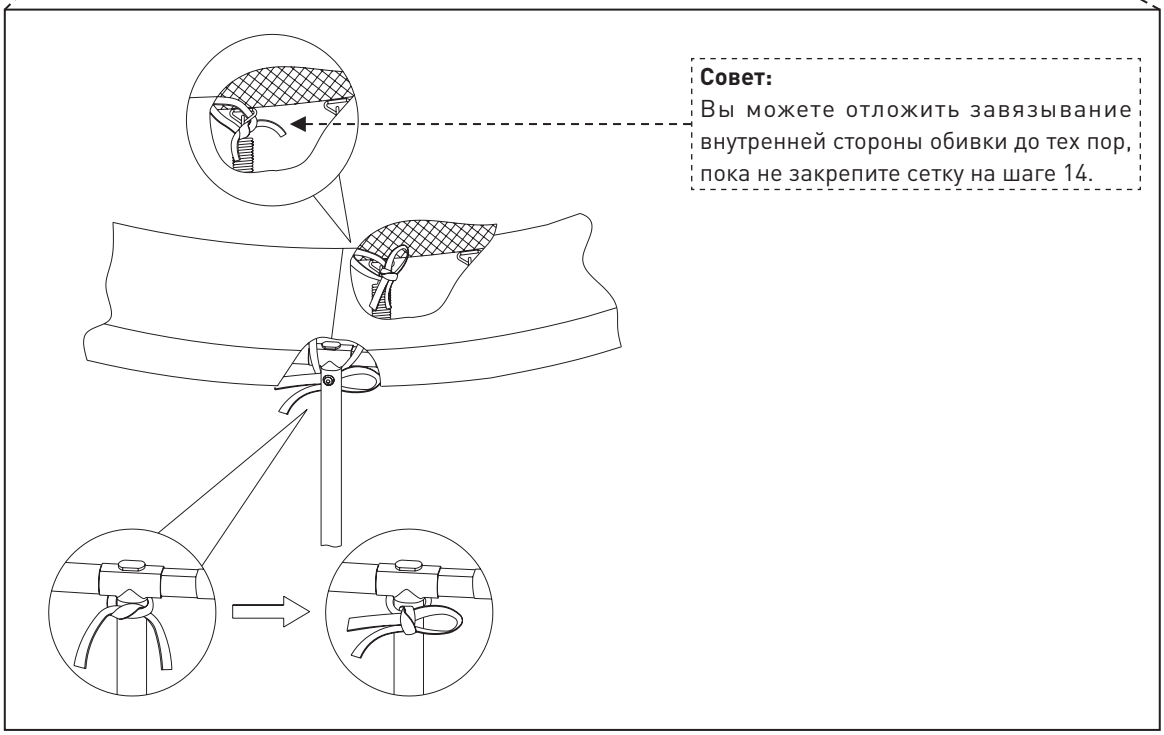

Совет:
Вы можете отложить завязывание внутренней стороны обивки до тех пор, пока не закрепите сетку на шаге 14.

Шаг 11–1

Перед установкой проверить затяжку саморезов.

СМОНТИРУЙТЕ ВЕРХНЕЕ КОЛЬЦО РАМЫ

244 см

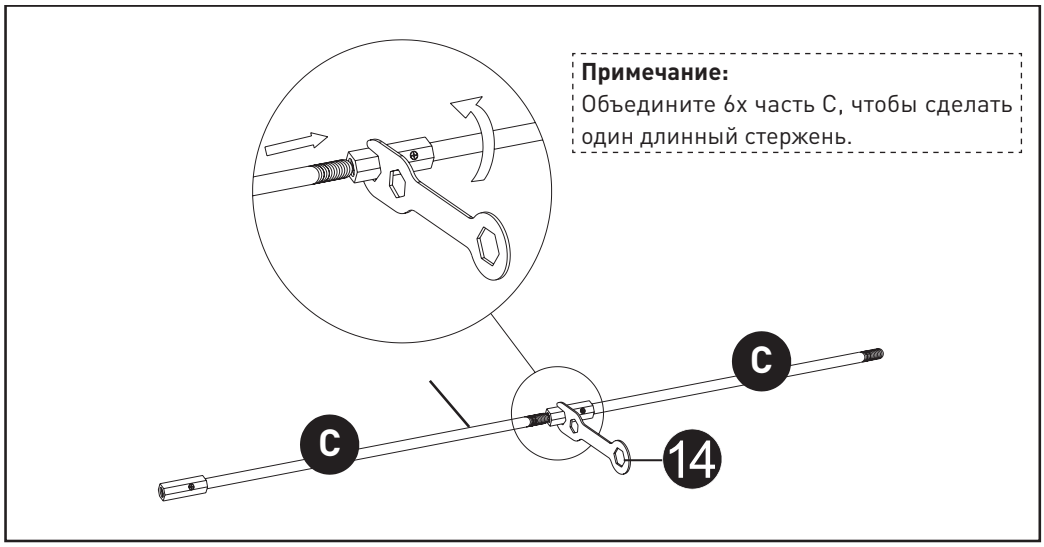

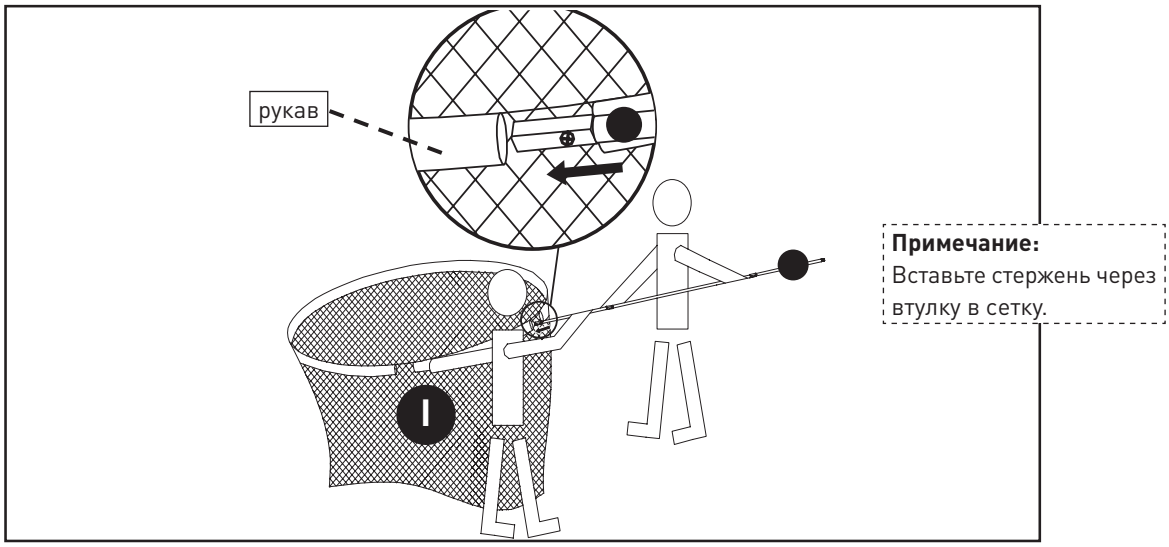

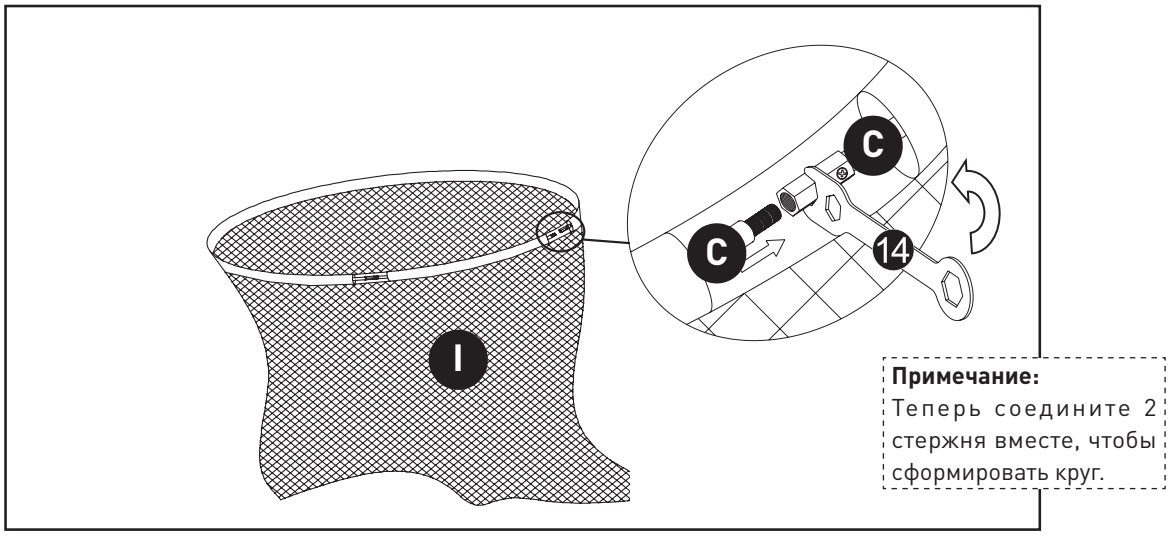

⚠ ПРЕДУПРЕЖДЕНИЕ: Корпус является частью структурной целостности батута. Батут нельзя использовать без установленной защитной сетки.

Шаг 12–1

СОБЕРИТЕ ВЕРХНЮЮ ЧАСТЬ КОРПУСА

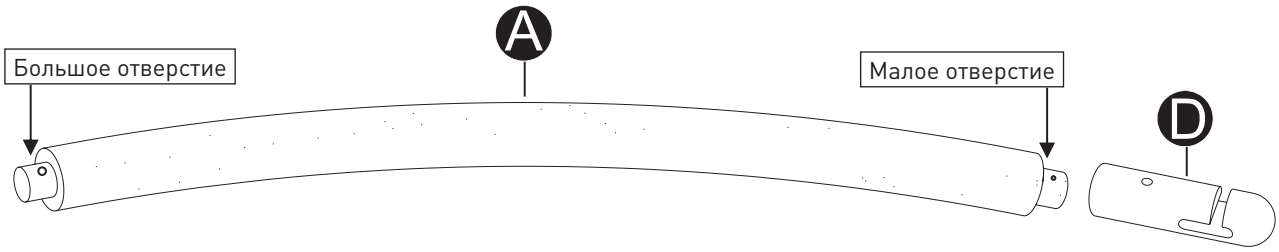

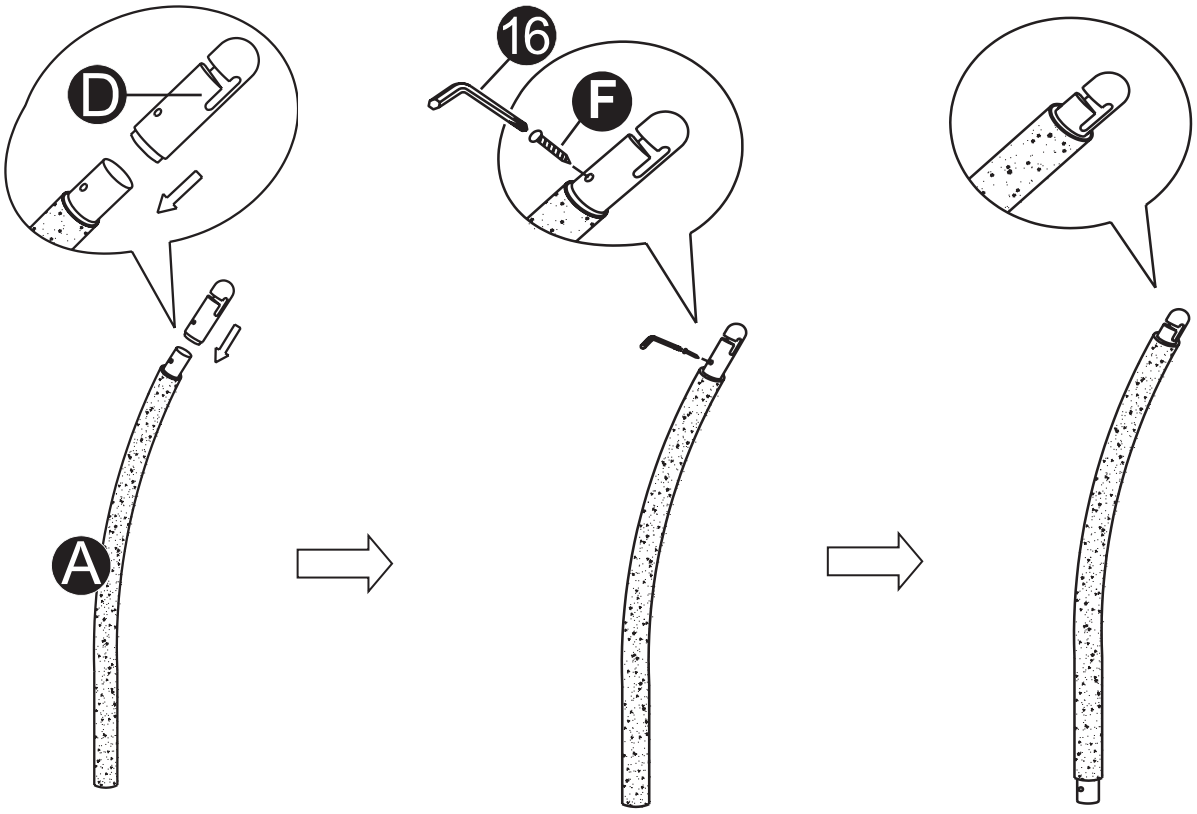

Примечание:
Повторите шаг 12, чтобы собрать другие секции корпуса.

⚠ ПРЕДУПРЕЖДЕНИЕ: корпус является частью структурной целостности батута. Батут нельзя использовать без установленной защитной сетки.

Шаг 12–2

СОБЕРИТЕ ВЕРХНЮЮ ЧАСТЬ КОРПУСА (Продолжение)

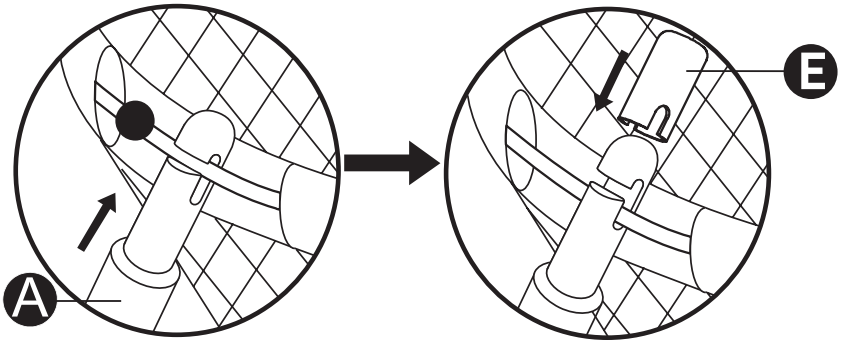

Примечание:
Вставьте стержень в торцевую заглушку, а затем поверх нее установите дополнительный фиксатор. Повторите этот шаг для остальных.

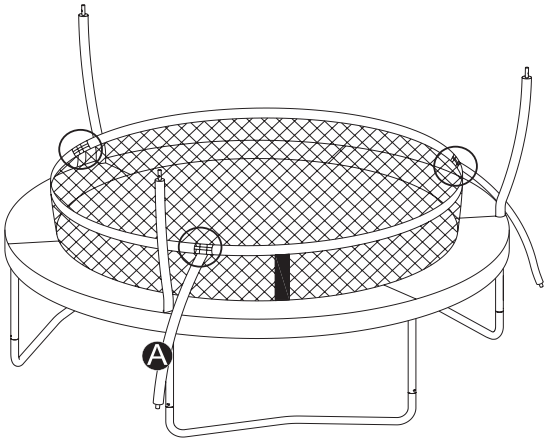

244 см

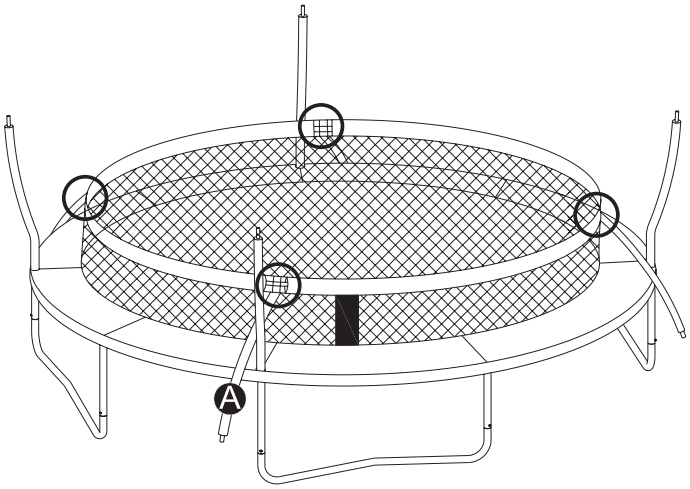

305 см

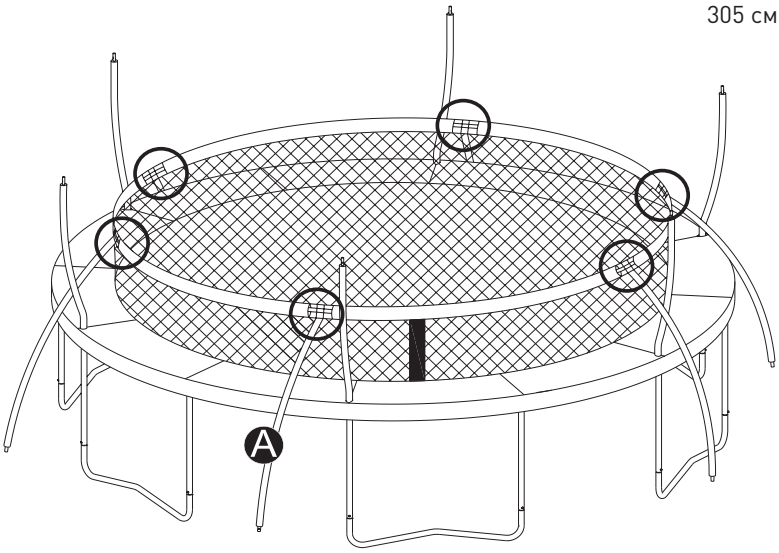

366 см

⚠ ПРЕДУПРЕЖДЕНИЕ: корпус является частью структурной целостности батута. Батут нельзя использовать без установленной защитной сетки.

Шаг 13

ПРИКРЕПИТЕ СТОЙКИ КОРПУСА

Примечание:
Наденьте каждую из верхних опор корпуса на нижние опоры корпуса и закрепите шайбой и винтами.

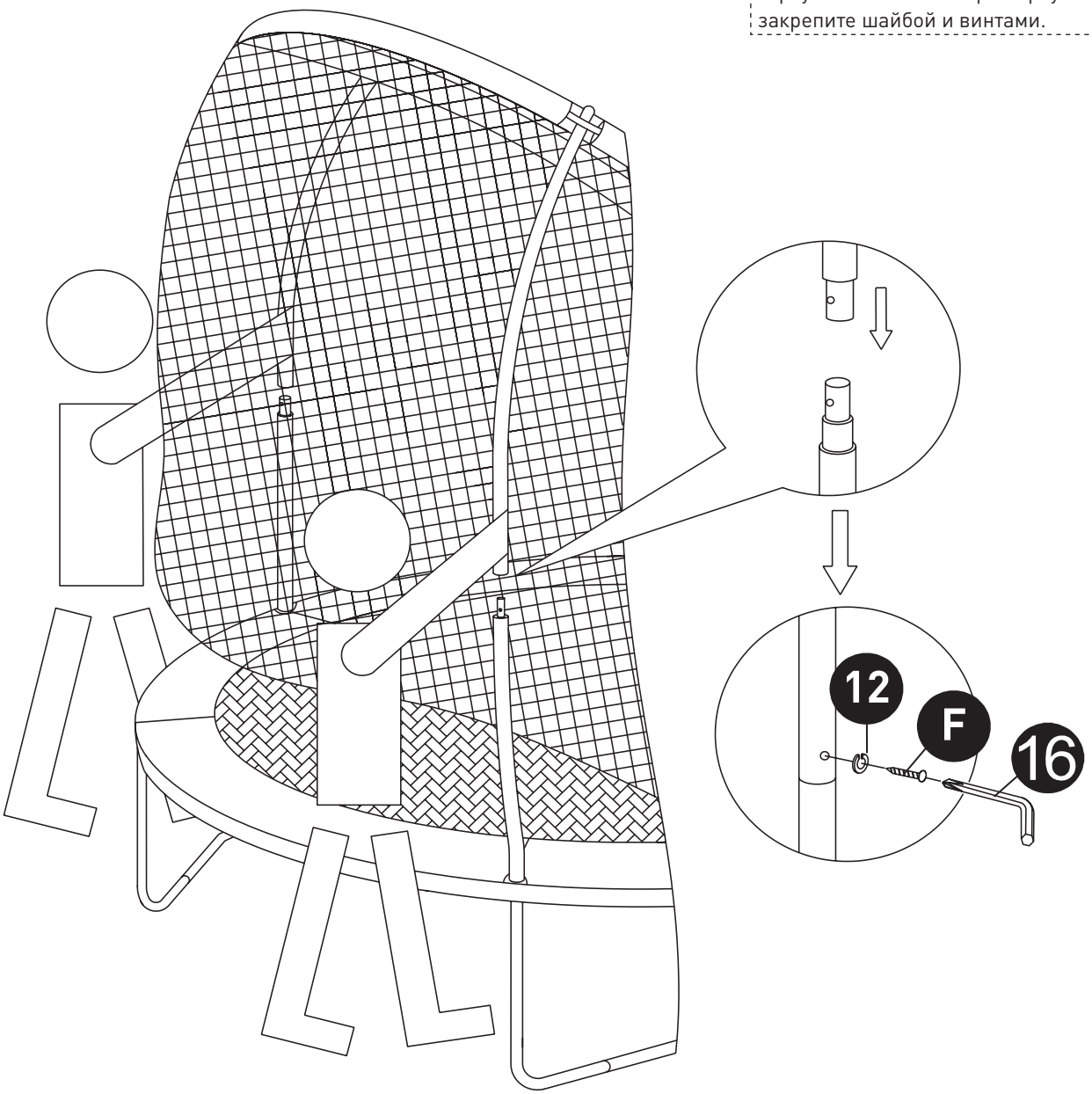

⚠ ПРЕДУПРЕЖДЕНИЕ: корпус является частью структурной целостности батута. Батут нельзя использовать без установленной защитной сетки.

Шаг 14

ФИКСАЦИЯ СЕТКИ ВНИЗУ

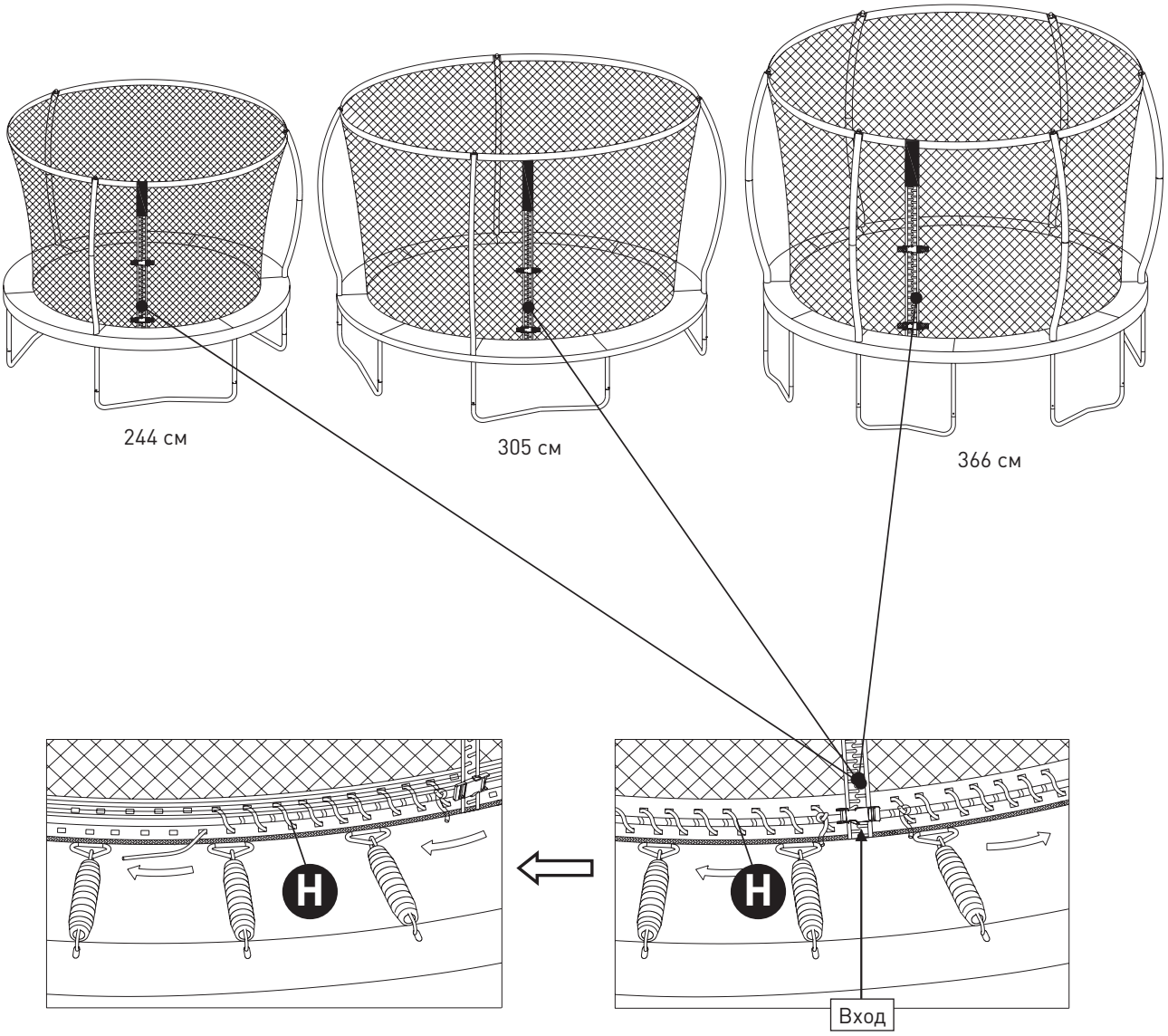

Примечание:
Начните с завязывания шнура с обеих сторон молнии, чтобы молния была зафиксирована. Теперь начните продевать шнуры через отверстия в сетке в соответствующие отверстия в ремнях по кругу. Соотношение отверстий не равно 1:1, поэтому вам может потребоваться пропустить случайное отверстие. Как только вы закончите завязывать сетку, убедитесь, что обивка все еще закреплена на входном месте. При необходимости затяните уплотнительные ремни.

⚠ ПРЕДУПРЕЖДЕНИЕ: корпус является частью структурной целостности батута. Батут нельзя использовать без установленной защитной сетки.

Шаг 15

СОБЕРИТЕ НИЖНЮЮ СЕТКУ

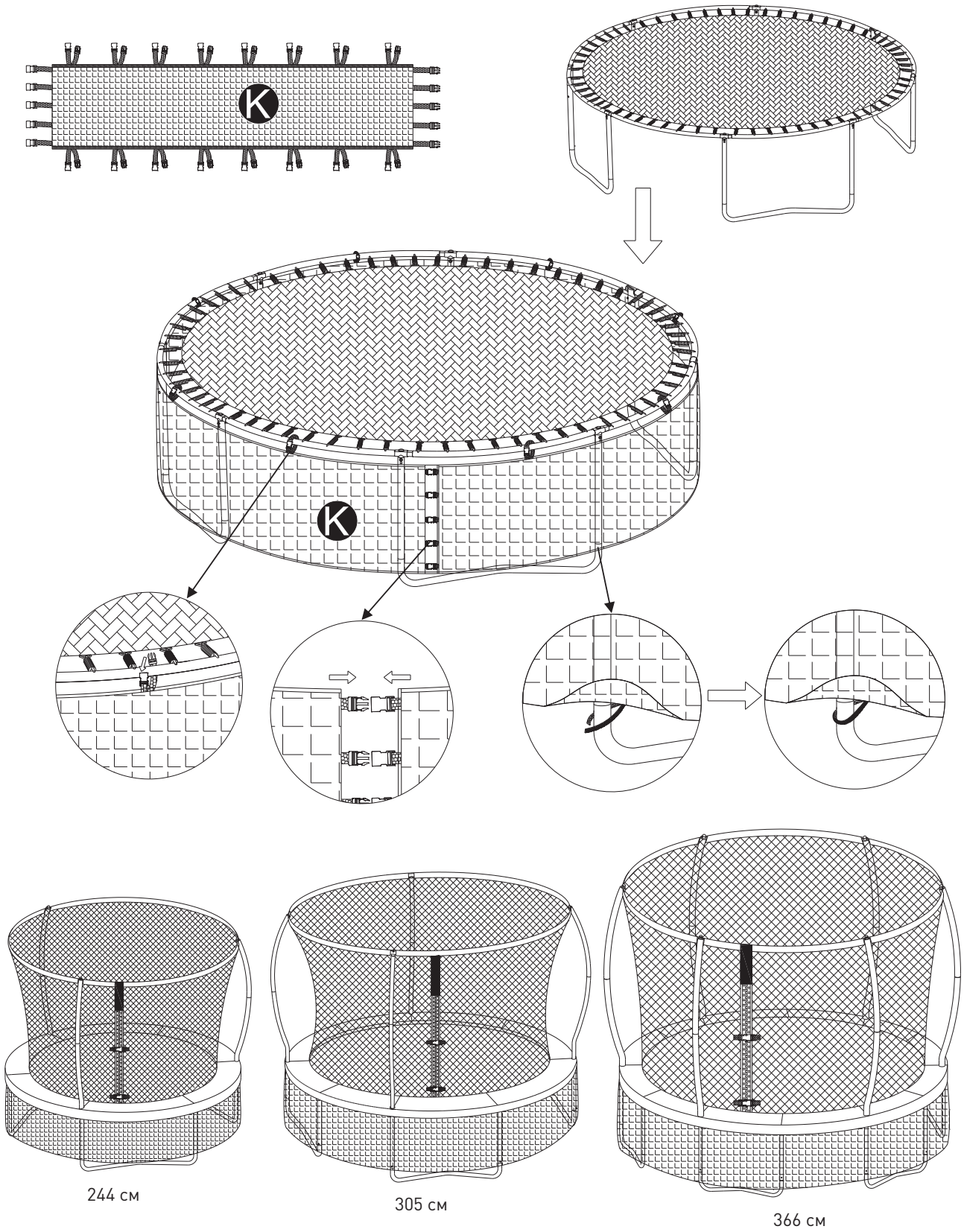

Шаг 16

СБОРКА ЛЕСТНИЦЫ

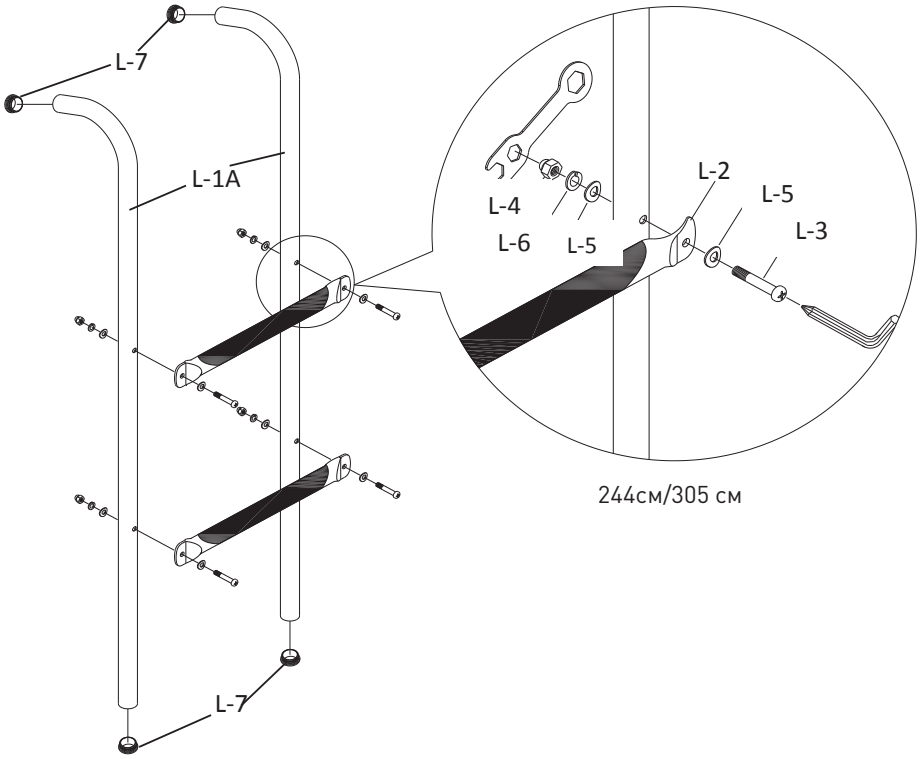

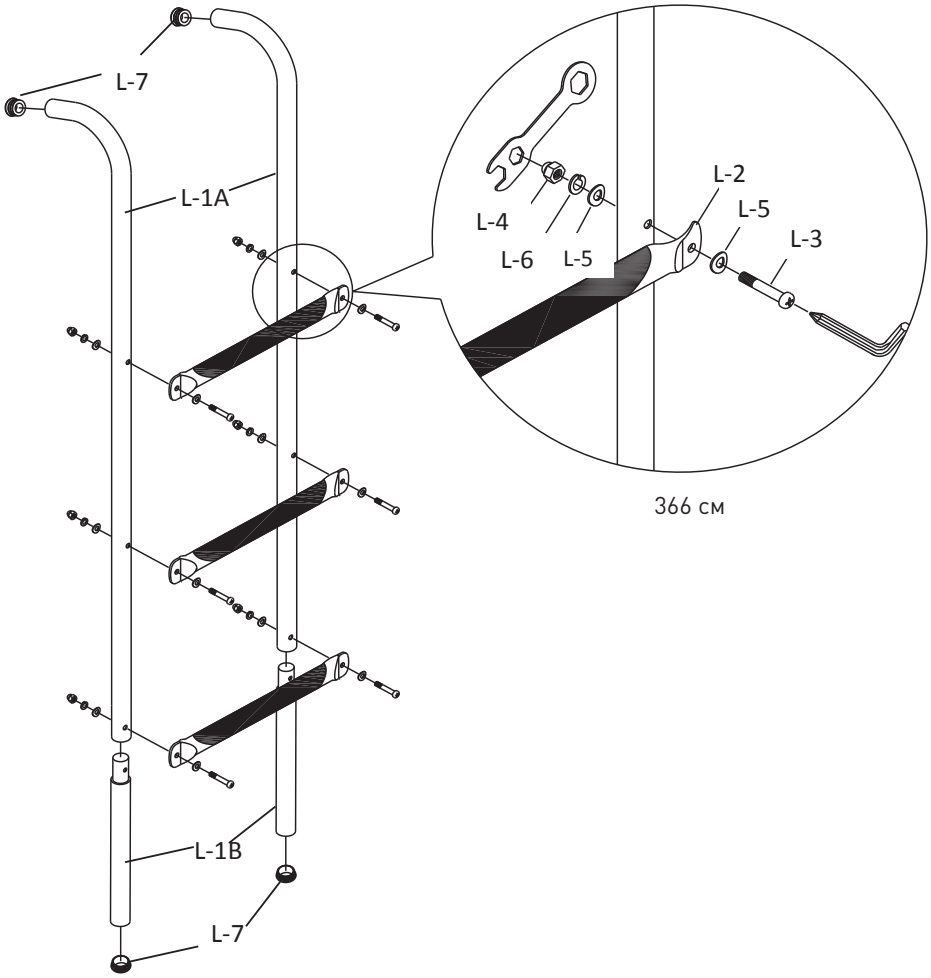

Шаг 17

ПРИКРЕПИТЕ ЛЕСТНИЦУ К БАТУТУ

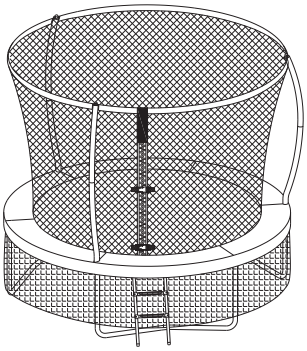

244 см

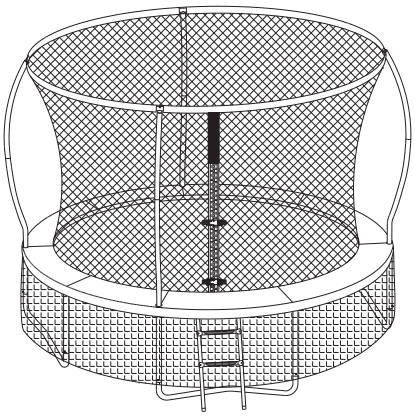

305 см

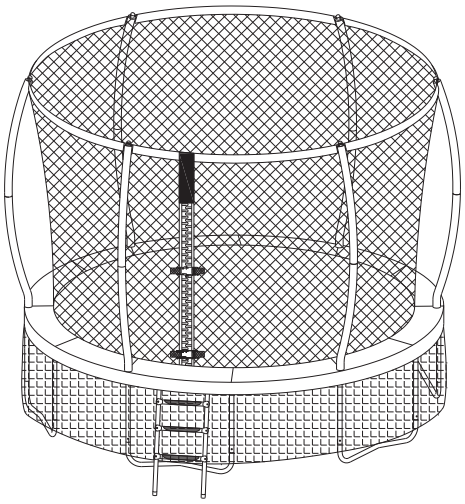

366 см

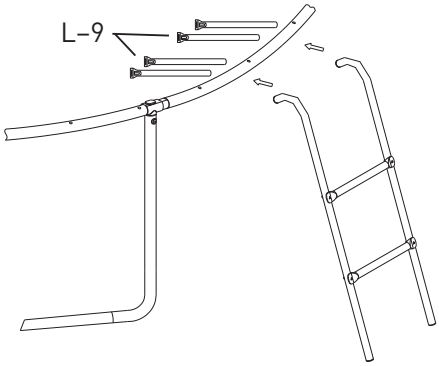

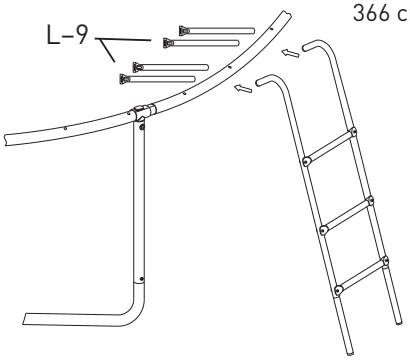

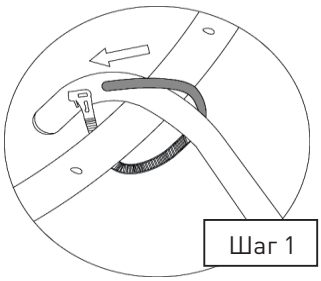

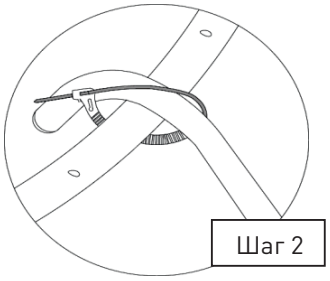

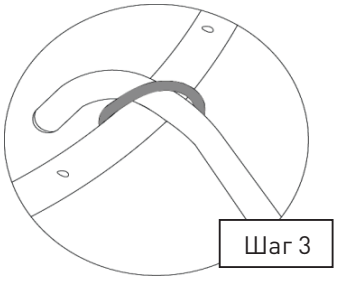

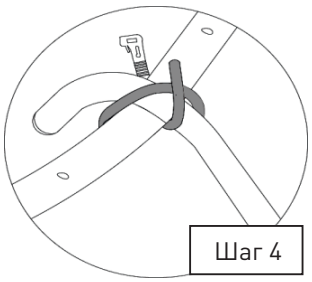

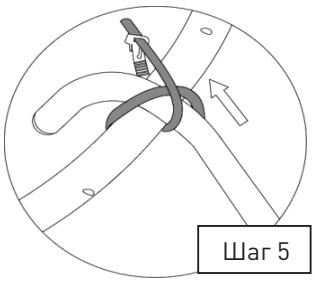

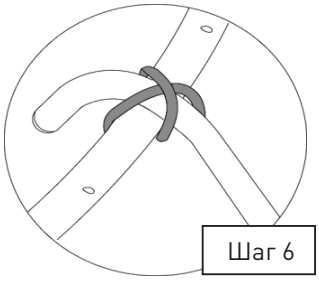

Повторите этот шаг, чтобы собрать еще одну секцию.

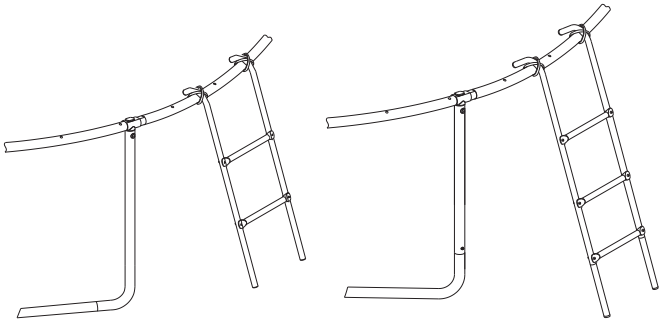

Шаг 18

ПРИКРЕПИТЕ ИНСТРУКЦИИ

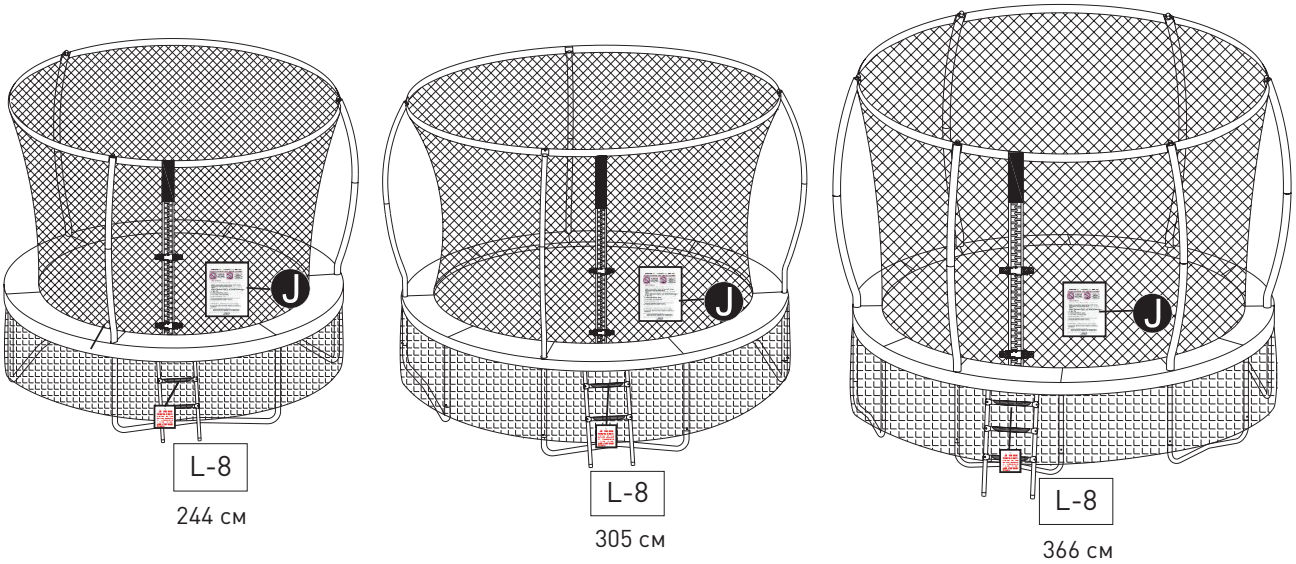

⚠ ВАЖНО! После завершения процесса сборки, проверьте состояние болтов и гаек и затяните их сильнее в случае необходимости. Повторно прочтите с правилами безопасности, изложенными в руководстве, и убедитесь, что все пользователи с ними ознакомлены. Проинструктируйте пользователей об основных техниках безопасности прыжков на батуте. Не забывайте про необходимость присмотра взрослыми при использовании батута.

2.3 Разбор внутренней сетки батута

Шаг 1

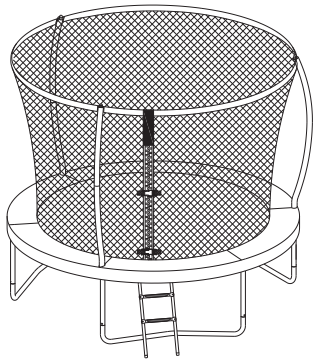

244 см

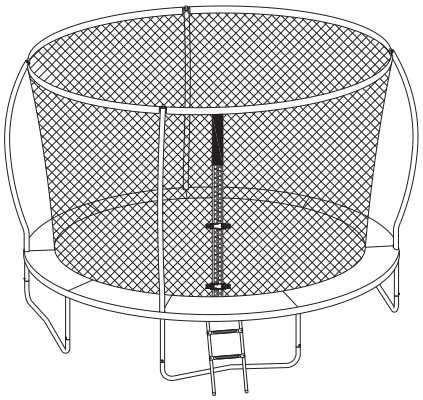

305 см

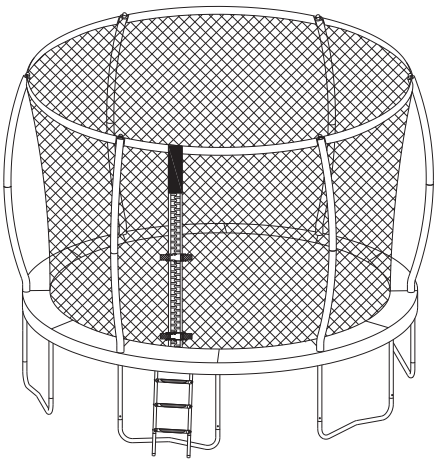

366 см

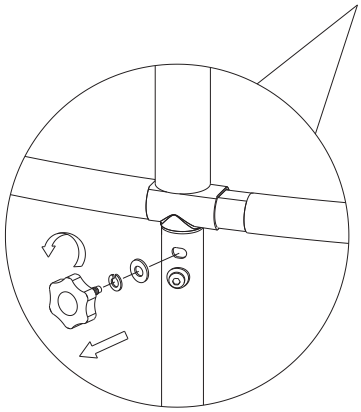

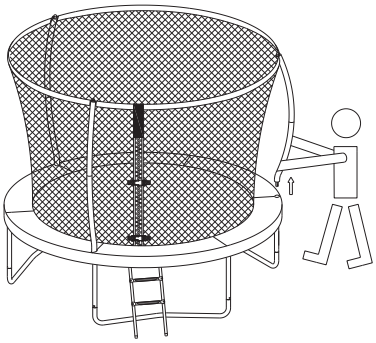

244 см

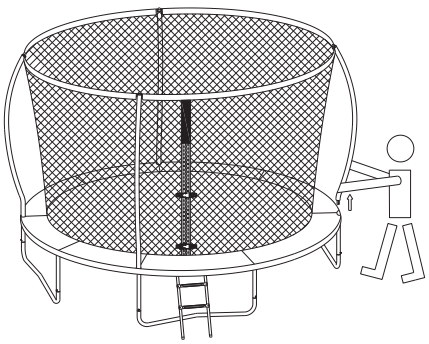

305 см

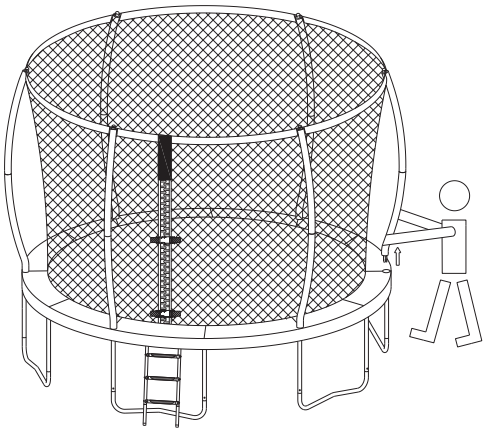

366 см

Шаг 2

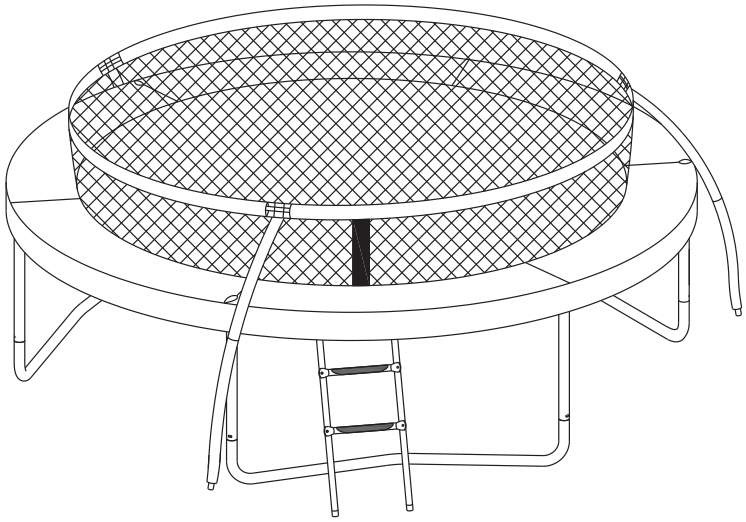

244 см

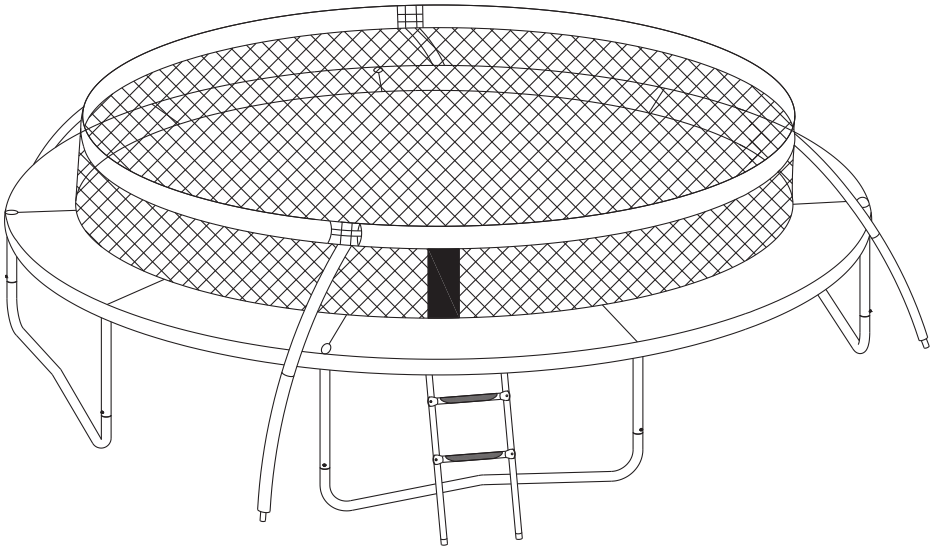

305 см

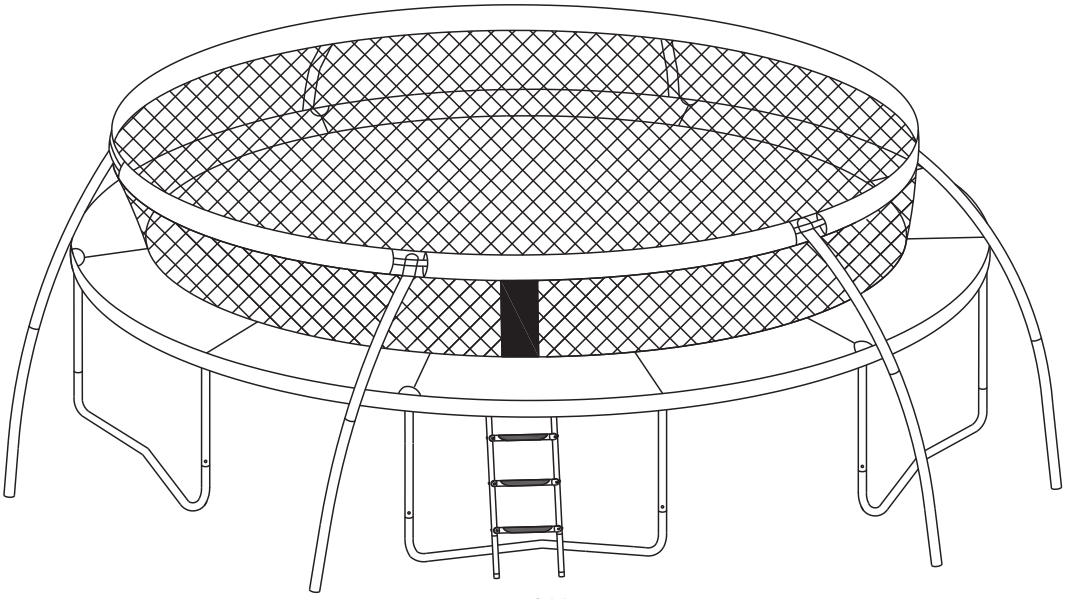

366 см

Шаг 3

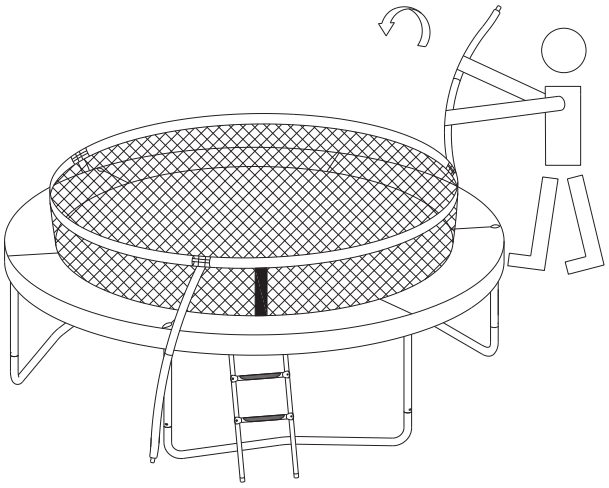

244 см

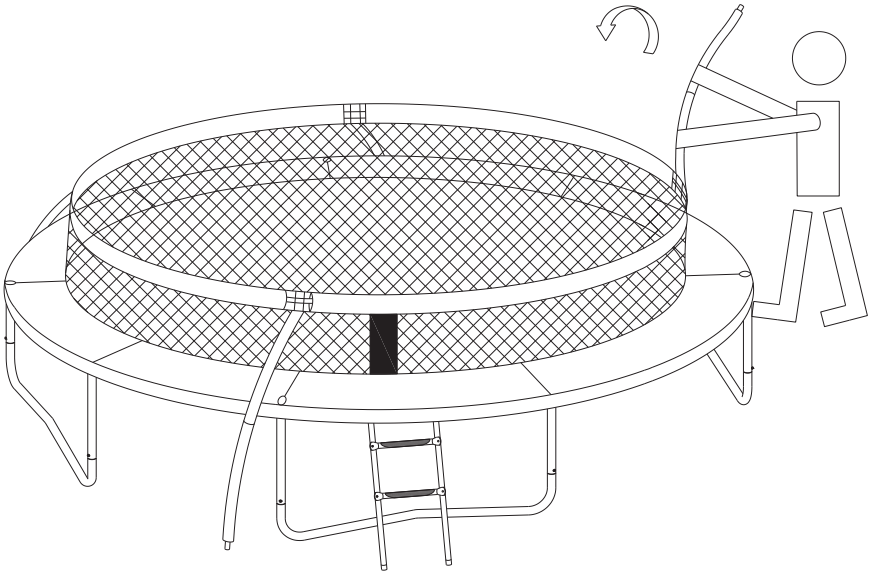

305 см

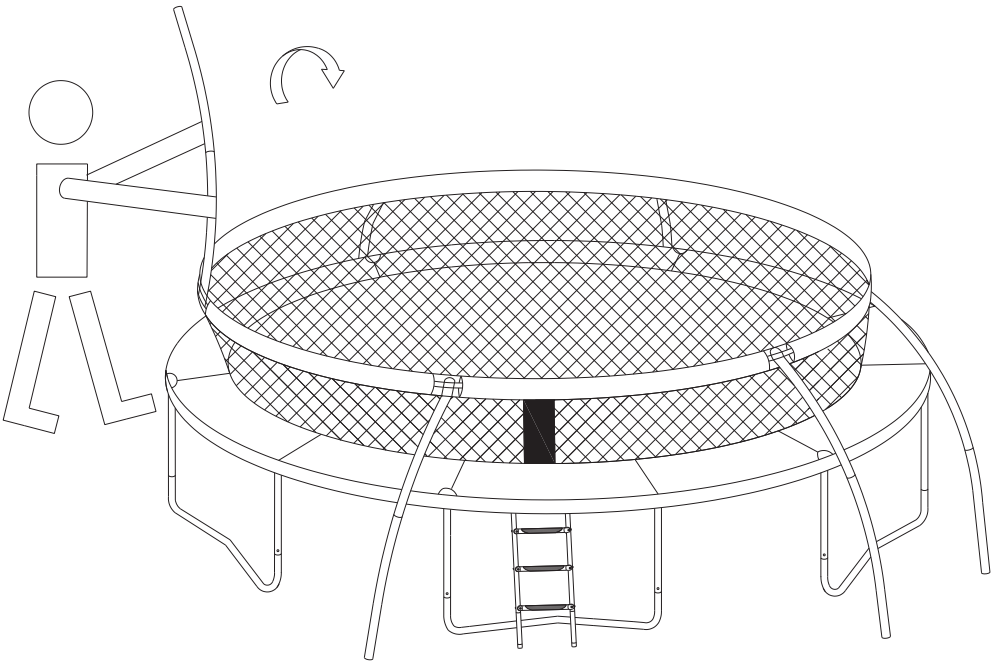

366 см

Шаг 4

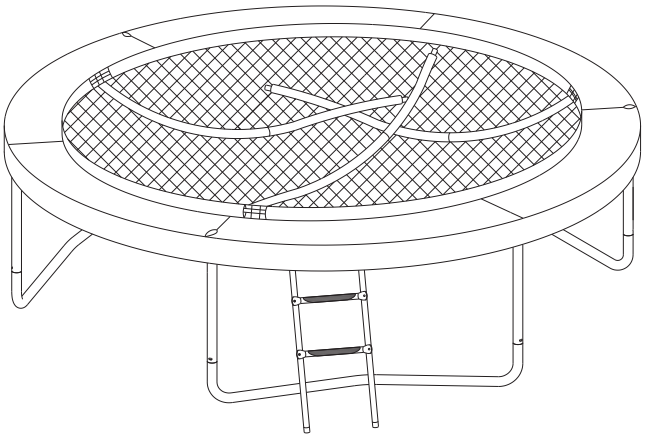

244 см

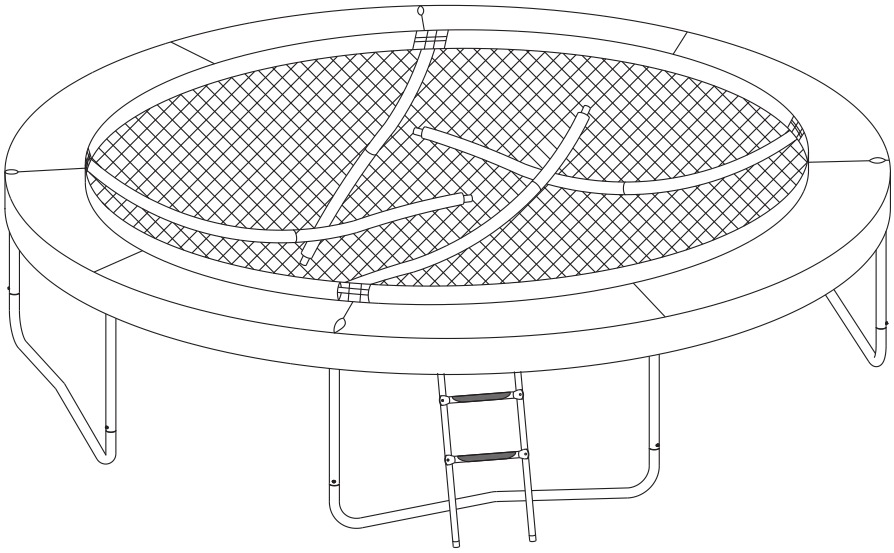

305 см

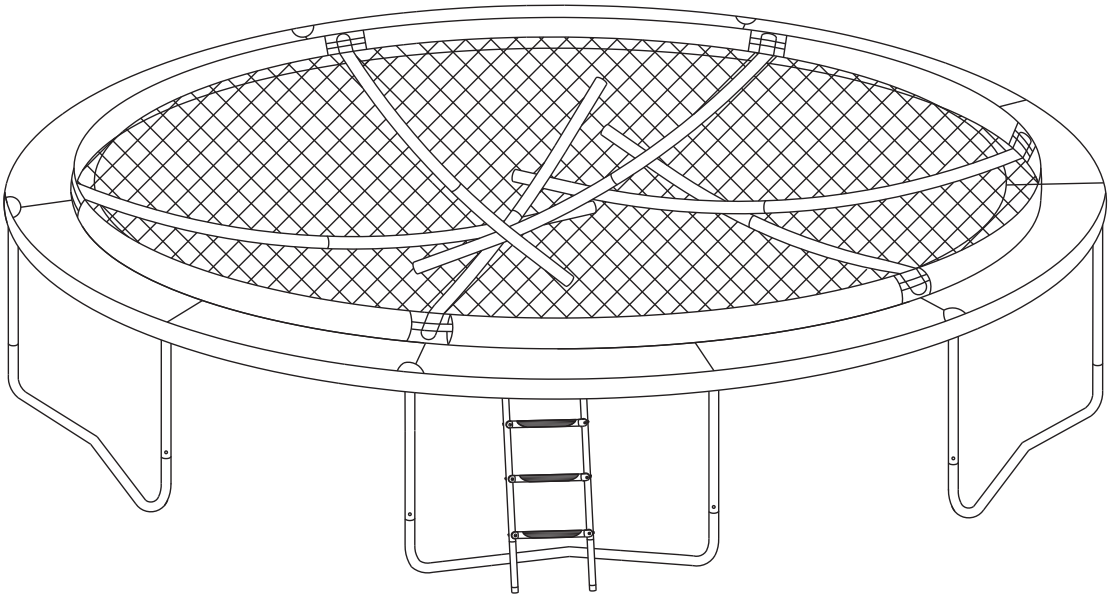

366 см

3 ПЕРЕМЕЩЕНИЕ БАТУТА

Для перемещения батута мы настоятельно рекомендуем разобрать батут, а затем собрать его на новом месте. Однако, если вам требуется переместить батут только на небольшое расстояние, используйте клейкую ленту, чтобы надежно закрепить все соединения ножек. Для перемещения батута требуется два человека, чтобы поднять его с земли. Не поднимайте батут более чем на 5 сантиметров, так как это может привести к деформации рамы. При деформации рамы, опустите батут и надивите на деформированную часть — каркас выправится под натяжением пружин. Не следует тащить батут по земле, так как это приведет к повреждению конструкции батута, которое может повлечь за собой серьезные травмы.

4 УХОД И ТЕХНИЧЕСКОЕ ОБСЛУЖИВАНИЕ

Несоблюдение этих инструкций для обеспечения надлежащего эксплуатационного состояния вашего батута может привести к серьезным травмам или смерти.

Сетка ограждения, полотно и обивка будут подвержены износу. Произойдет постепенное разрушение материала, скорость которого будет зависеть от ряда факторов, включая уровень воздействия ультрафиолетовых лучей, загрязнение воздуха и погодные условия на открытом воздухе, такие как дождь и ветер.

Полотно, матрас и обивку необходимо надлежащим образом обслуживать и проверять. Если материал проявляет какие-либо признаки повреждения, вы должны немедленно прекратить использование батута, правильно хранить батут и ограничить доступ пользователей до тех пор, пока не будет правильно установлена замена изношенного компонента.

Требования к техническому обслуживанию тента батута

Визуально проверьте, нет ли в тенте повреждений материала, разрывов, прожженных отверстий (падающие угли от огня прожгут матрас насквозь). Проверьте пружинные соединительные V-образные кольца на наличие повреждений при сшивании. При обнаружении каких-либо неисправностей необходимо его немедленно заменить.

Требования к техническому обслуживанию прыжкового полотна

Обойдите батут по всему периметру, чтобы визуально проверить, нет ли повреждений материала, разрывов, рыхлости, потери эластичности при закреплении стяжек или других повреждений на площадке. При обнаружении каких-либо неисправностей обивка должна быть немедленно заменена.

Требования к техническому обслуживанию ограждающей сетки

Сетка для ограждения вашего батута изготовлена из материала, стойкого к ультрафиолетовому излучению. Несмотря на это, сетка подвергается воздействию внешних элементов, включая солнечный свет, ветер и дождь. Перед каждым использованием необходимо проверять сетку, окружающую батут. Это включает, но не ограничивается проверкой сетки на наличие трещин, чрезмерного износа, хрупкости и растяжения. Кроме того, вам нужно будет проверить все соединения и весь корпус для обеспечения общей целостности. Сетку необходимо немедленно заменить, если на ней имеются какие-либо признаки износа, повреждения, растяжения, растрескивания, ослабления, хрупкости или других нарушений целостности. Необходимо соблюдать следующий график технического обслуживания:

1–3 месяца	3–6 месяцев	6–12 месяцев
Перед каждым использованием проверяйте корпус	Тщательный осмотр на предмет повреждений от ультрафиолетового излучения и перед каждым использованием	Перед каждым использованием тщательно проверяйте сетку, полотно, ремни, молнии, завязки и шнурки. Замените через 12 месяцев или раньше, если это необходимо.

⚠ Рекомендуется заменять сетку ежегодно, даже если на ней нет никаких видимых признаков повреждения.

Как проверить сетку батута на структурную целостность

Всегда проверяйте всю сетку ограждения на наличие признаков повреждения, износа, хрупкости, растрескивания и разрыва каждый раз перед использованием батута и ограждения.

Шаг 1

Перед каждым использованием проверяйте сетку ограждения на износ или разрыв, зажимая и вытягивая часть сетки между пальцами и потягивая вниз. Пожалуйста, посмотрите диаграмму ниже:

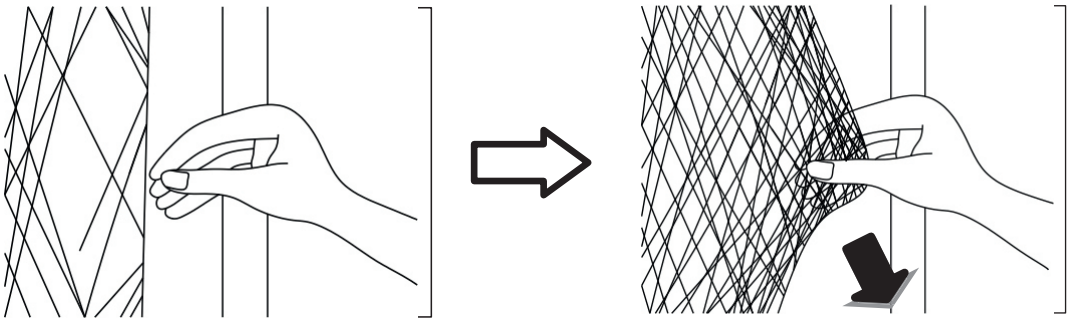

Если она производит какой-либо звук разрыва или треска, то сетка небезопасна и должна быть немедленно снята.

Рекомендуется заменять сетку и полотно для батута каждые 12 месяцев.

5 ИНСТРУКЦИЯ ПО ПРИМЕНЕНИЮ

Ознакомьтесь с руководством перед использованием данного продукта. Невыполнение требований безопасности может привести к серьезным травмам или смерти.

Обязанности пользователя

Сохранение контроля над прыжками является основополагающей частью безопасного использования батута. Не переходите к более сложным маневрам, пока вы не освоите основной базовый прыжок. Ознакомьтесь со всеми мерами предосторожности перед началом. Контролируемый прыжок — это когда вы приземляетесь и взлетаете с одного и того же места. За дополнительными советами и инструкциями обращайтесь к сертифицированному инструктору по прыжкам на батуте.

Родительский контроль

Ответственность за обеспечение безопасности при использовании батута лежит на взрослых лицах, которым принадлежит изделие. Они должны знать и соблюдать все правила и предупреждения, изложенные в данном руководстве, чтобы свести к минимуму вероятность несчастных случаев и травм, а также информировать пользователей об этих правилах. При невозможности обеспечить надлежащий контроль за батутом, его необходимо собрать во избежание использования без присмотра. Владелец батута несет ответственность за размещение плаката со всеми мерами безопасности и проведении инструктажа.

⚠ ОПАСНОСТЬ

Все прыгуны должны находиться под наблюдением, независимо от уровня квалификации или возраста.

- Не допускайте сальто. Приземление на голову или шею может привести к серьезным травмам, параличу или смерти, даже при приземлении на середину прыжкового полотна.
- На батуте не должно одновременно находится более одного человека. При использовании батута несколькими людьми одновременно. Есть высокий риск получения серьезных травм.
- Батуты высотой более 51 см не должны использоваться детьми младше шести (6) лет.
- Носите одежду без завязок, крючков, петель или чего-либо, что может зацепиться при использовании батута и привести к запутыванию или удушению.
- Аккуратно поднимайтесь и спускайтесь с батута. Запрещается пользоваться батутом при его сборке или демонтаже. Не используйте батут в качестве трамплина для других объектов.
- При прыжках держитесь центра полотна, в целях безопасности нельзя сильно выбрасывать руки и ноги в стороны от корпуса. Сборка батута должна проводиться строго в соответствии с данной инструкцией при соблюдении рекомендации к месту расположения батута во избежание травм.
- Полностью закройте отверстие сетки перед прыжком. Закройте отверстие сетки после использования батута.
- Не используйте батут в состоянии алкогольного или наркотического опьянения.
- Не пытайтесь перепрыгнуть через сетку ограждения.
- Не отскакивайте намеренно от сетки ограждения.

Ознакомьтесь с руководством перед использованием данного продукта. Невыполнение требований безопасности может привести к серьезным травмам или смерти.

Прочитайте все инструкции перед использованием батута. Предупреждения и инструкции по уходу, обслуживанию и использованию этого батута включены для обеспечения правильного и приятного использования этого оборудования.

- Перед каждым использованием проверяйте батут. Убедитесь, что обивка рамы, защитный тент и опора корпуса (каркас) расположены правильно и надежно. Перед использованием замените все изношенные, дефектные или отсутствующие детали.
- Используйте батут только под присмотром взрослого.
- Боковой зазор имеет важное значение. Поместите батут подальше от стен, конструкций, заборов и других игровых площадок.
- Поддерживайте свободное пространство в 2,5 метра со всех сторон батута.
- Перед использованием поместите батут на ровную поверхность, для тенистых зон может потребоваться освещение.
- Защитите батут от несанкционированного и неконтролируемого использования.

- Удалите все препятствия из-под батута.
- Владелец батута несет ответственность за информирование всех пользователей о методах, указанных в инструкциях по использованию.
- Не подходит для детей младше 3 лет. Мелкие детали и длинные шнуры представляют опасность удушения.
- Только один пользователь. Опасность столкновения
- Требуется присмотр взрослых.
- Никаких сальто
- Все гайки и болты должны быть проверены на герметичность и при необходимости затянуты заново.
- Если используются самоконтрящиеся гайки, следует отметить, что они подходят только для одной сборки и поэтому должны быть заменены.
- Проверьте все покрытия на наличие заусенцев и острых краев и при необходимости замените поврежденные детали.
- Проверьте, нет ли незакрепленных шнуров и зазоров. Пользователи могут запутаться или задохнуться в незакрепленных шнурах или в промежутках между батутом и ограждением.
- Используйте батут только тогда, когда поверхность прыжкового полотна сухая. Ветер или движение воздуха должны быть спокойными или мягкими. Батут нельзя использовать при порывистом или сильном ветре.
- Держите подальше предметы, которые могут помешать. Поддерживайте чистоту под, над и вокруг батута.
- Не пытайтесь заползти под сетку.
- Не свисайте, не пинайте, не режьте и не взбирайтесь на сетку.
- Не прикрепляйте к сетке ничего, что не является аксессуаром, одобренным производителем, или частью системы ограждения.
- Входите и выходите из корпуса только через входное отверстие.
- Тщательно изучите основные прыжки и положения тела, прежде чем пробовать более продвинутые навыки. Различные виды деятельности на батуте можно выполнять, комбинируя базовые основы в различных сериях движений, выполняя одну основную за другой, с отскакиванием ног между ними или без него.
- Прекратите подпрыгивать, сгибая колени, когда ступни соприкасаются с полотном батута. Изучите этот навык, прежде чем пытаться использовать другие.
- Избегайте подпрыгивания слишком высоко. Оставайтесь на низком уровне до тех пор, пока не будет достигнуто управление прыжком и повторное приземление в центре батута. Держа голову прямо, сфокусируйте взгляд на батуте по периметру, это поможет контролировать прыжок. Контроль важнее высоты.
- Прекратите прыжки, если чувствуете усталость. Делайте небольшие подходы с перерывами между ними.
- Правильно закрепите батут, когда он не используется. Защитите его от несанкционированного использования. Если используется лестница для батута, нужно ее убрать, чтобы предотвратить доступ детей младше шести (6) лет без присмотра.
- Для получения информации об обучении навыкам обратитесь к сертифицированному инструктору по прыжкам на батуте.
- Батут должен быть собран взрослыми в соответствии с инструкциями по сборке, а затем проверен перед первым использованием.
- Перед началом прыжков необходимо убрать все посторонние предметы из карманов одежды и оставить их за пределами батута.
- Запрещается выпрыгивать из батута. Для спуска необходимо прекратить прыжки и аккуратно спуститься.

6 ОСНОВНЫЕ НАВЫКИ ПРЫЖКОВ НА БАТУТЕ

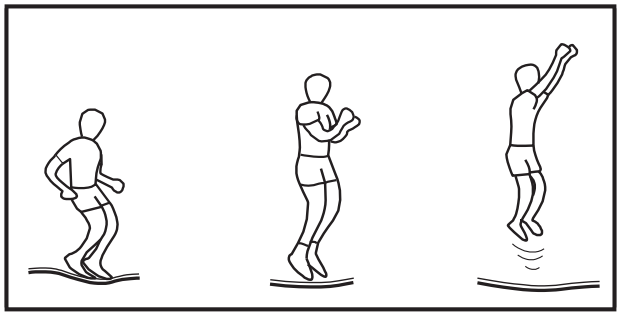

БАЗОВЫЙ ПРЫЖОК

1. Начните с положения стоя, ноги на ширине плеч, голова поднята, глаза на коврике
2. Раскачивайте руки вперед, вверх и вокруг круговыми движениями
3. Сведите ноги вместе в воздухе и направьте пальцы ног вниз
4. При приземлении держите ноги на ширине плеч

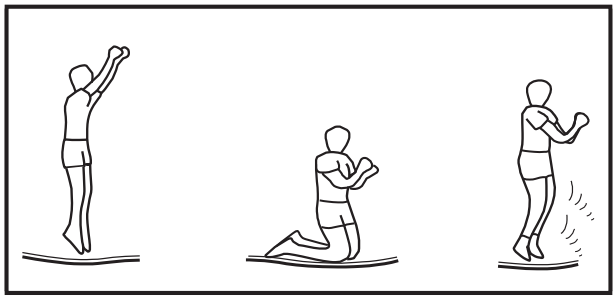

ПРЫЖОК НА КОЛЕНИ

1. Начните с базового прыжка на низком уровне
2. Приземляйтесь на колени, держа спину прямой, тело выпрямленным и используйте руки для поддержания равновесия
3. Вернитесь в исходное положение, подняв руки вверх

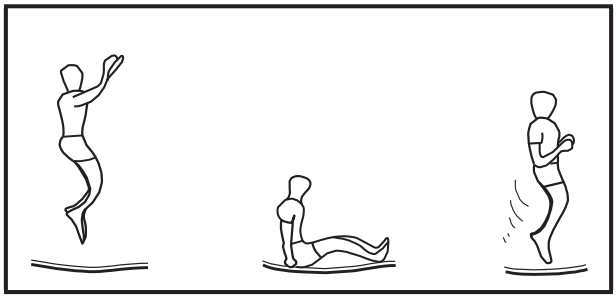

ПРЫЖОК В ПОЛОЖЕНИЯ СИДЯ

1. Приземлитесь в сидячее положение
2. Положите руки на полотно около бедер, не фиксируйте локоть
3. Вернитесь в вертикальное положение, отталкиваясь руками.

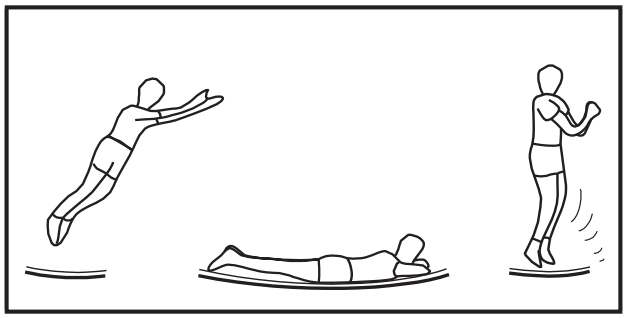

ПРЫЖОК «ВПЕРЕД»

1. Начните с низкого прыжка
2. Приземлитесь в положение лежа (лицом вниз) и держите руки вытянутыми вперед на полотне.
3. Оттолкнитесь руками от полотна, чтобы вернуться в положение стоя.

7 ТЕХНИЧЕСКАЯ ИНФОРМАЦИЯ

Диаметр	**8ft**
Высота батута / Максимальный вес пользователя	60 см/100 кг
Размер в собранном виде, мм	Ø2440×600
Высота сетки, см	182
Основная рама	Ø33.4 мм × T1.5 мм × 6 шт
Ножки рамы	Ø33.4 мм × T1.2 мм × 3 шт
Верхняя часть рамы	Ø25.4 мм × 1.0 мм × 3 шт
Нижняя часть рамы	Ø25.4 мм × 1.5 мм × 3 шт
Пружины	3.2 мм × 28N × 42 шт
Прыжковое полотно	PP, UV, 200 г/м2
Нижняя и верхняя сетка	PE, UV, 90 г/м2
Защитный тент	0.35мм PVC+130 г PE + EPE,15+6 мм
Лестница	Да

Диаметр	**10ft**
Высота батута / Максимальный вес пользователя	86 см/120 кг
Размер в собранном виде, мм	Ø3050×760
Высота сетки, см	182
Основная рама	Ø33.4 мм × T1.5 мм × 8 шт
Ножки рамы	Ø33.4 мм × T1.2 мм × 4 шт
Верхняя часть рамы	Ø25.4 мм × 1.0 мм × 4 шт
Нижняя часть рамы	Ø25.4 мм × 1.5 мм × 4 шт
Пружины	3.2 мм × 28N × 56 шт
Прыжковое полотно	PP, UV, 200 г/м2
Нижняя и верхняя сетка	PE, UV, 90 г/м2
Защитный тент	0.35 мм PVC+130 г PE + EPE,15+6 мм
Лестница	Да

Диаметр	**12ft**
Высота батута / Максимальный вес пользователя	89 см/150 кг
Размер в собранном виде, мм	Ø3660×890
Высота сетки, см	182
Основная рама	Ø33.4 мм × T1.5 мм × 12 шт
Ножки рамы	Ø33.4 мм × T1.2 мм × 6 шт
Верхняя часть рамы	Ø25.4 мм × 1.0 мм × 6 шт
Нижняя часть рамы	Ø25.4 мм × 1.5 мм × 6 шт
Пружины	3.2 мм × 28N × 72 шт

Прыжковое полотно	PP, UV, 200 г/м2
Нижняя и верхняя сетка	PE, UV, 90 г/м2
Защитный тент	0.35мм PVC+130 г PE + EPE,15+6 мм
Лестница	Да

Гарантийный срок на изделие — 1 год

Торговая марка: KETTLER

Модель: Батут WALLAROO 8FT/10FT/12FT

Сделано в Китае

Импортер и Уполномоченная изготовителем организация ООО Спортмастер

Юр. адрес: 117437, г. Москва, ул. Миклухо-Маклая, д. 18, корпус 2, ком. 102

Справочная служба: 8 495 777-777-1

Данный товар реализуется в соответствии с требованиями законодательства Российской Федерации.

Для подтверждения даты покупки товара при гарантийном ремонте или предъявлении иных предусмотренных законом требований, убедительно просим вас сохранять сопроводительные документы (чек, квитанцию, иные документы, подтверждающие дату и место покупки.

Производитель оставляет за собой право вносить изменения в комплектацию, дизайн, функциональные возможности изделий, том числе в техническое и программное обеспечение, без предварительного уведомления потребителей.